Общество с ограниченной ответственностью
"Архитектурное бюро АБ1"

АРХИТЕКТУРНОЕ БЮРО

Заказчик: "Специализированный застройщик "Светлая долина 2"

ПК-17, жилой дом № 1-17 корпус 3 микрорайона М-1 жилого района "Светлая долина", расположенного в Советском районе г. Казани

РАБОЧАЯ ДОКУМЕНТАЦИЯ

Прочие металлические конструкции.

2021-065-КМ2

2021

Общество с ограниченной ответственностью
"Архитектурное бюро АБ1"

АРХИТЕКТУРНОЕ БЮРО

Заказчик: "Специализированный застройщик "Светлая долина 2"

ПК-17, жилой дом № 1-17 корпус 3 микрорайона М-1 жилого района "Светлая долина", расположенного в Советском районе г. Казани

РАБОЧАЯ ДОКУМЕНТАЦИЯ

Прочие металлические конструкции.

2021-065-КМ2

Начальник отдела Р.Н. Козин

Главный инженер проекта В.Е. Маврин

2021

Общие указания:
1. Общие указания, характеристики, информация об объемно-планировочных и конструктивных решениях сооружения прописаны в разделе КЖ1 данного проекта на листах 1.1-1.5.

Конструктивные решения:
1. Фундаменты свайные, сваи объединены монолитными плитами и ростверками. Колонны опираются на сборные стаканы.
Конструктивная схема здания в уровне подвала и 1 этажа принята сложная комбинированная и включает в себя каркасную систему со сборными колоннами, балками и плитами перекрытий с отдельными несущими стенами и диафраграми.
Конструктивная схема здания со второго этажа и выше принята стеновая с несущими поперечными стенами при основном шаге поперечных стен 3,3 м.
2. Геометрическая неизменяемость здания в уровне подвала и первого этажа обеспечивается за счет жесткого защемления колонн в фундаментах и постановкой диафрагм жесткости. Геометрическая неизменяемость здания со второго этажа и выше обеспечивается совместной работой стеновых панелей и дисков перекрытий.
3. Фундаменты стаканного типа, сборные из тяжелого бетона класса В25.
4. Колонны с габаритами основания 400х300, 500х300, 530х300, 630х300, 960х300, 1160х300 мм с консолями и без из тяжелого бетона класса В25.
5. Балки однопролетные сечением 160х800, 300х900 и 300х1200 мм, многопролетные сечением 300х900 мм из тяжелого бетона класса В25.
6. Стены:
- Наружные несущие стены - однослойные стеновые панели толщиной 160 мм из тяжелого бетона класса В20, В25.
- Наружные ненесущие стены - однослойные стеновые панели толщиной 100 мм из тяжелого бетона класса В20.
- Парапетные стены - однослойные стеновые панели толщиной 160 мм из тяжелого бетона класса В25.
- Стены машинного помещения - однослойные стеновые панели толщиной 160 и 100 мм из тяжелого бетона класса В20.
- Стены ненесущие межкомнатные - однослойные стеновые панели толщиной 100 мм из тяжелого бетона класса В15.
7. Перекрытие и покрытие:
- Перекрытие - сплошные плиты перекрытий толщиной 160 мм из тяжелого бетона кл. В20, В25.
- Покрытие - плиты покрытий сплошные толщиной 160 мм из тяжелого бетона кл. В20, В25.
- Покрытие машинного помещения - плиты покрытий сплошные толщиной 160 мм из тяжелого бетона кл. В20.
8. Лестничные площадки и марши - сборные железобетонные.
9. Фундаменты стаканного типа, колонны, балки, панели наружных и внутренних стен, перекрытий, покрытий, лестничные марши и площадки выпускаются заводом-изготовителем полной заводской готовности.

Противопожарные мероприятия:
1. Здание запроектировано в соответствии с Федеральным законом РФ от 22.07.2008 N123-ФЗ «Технический регламент о требованиях пожарной безопасности».
2. Уровень ответственности здания - II.
3. По функциональной пожарной опасности здание относится к классу Ф1.3 и имеет II степень огнестойкости, по конструктивной пожарной опасности здание относится к классу С0.

Технические решения принятые в чертежах, соответствуют требованиям, экологических, санитарно - гигиенических, противопожарных и других норм, действующих на территории Российской федерации и обеспечивают безопасную для жизни и здоровья людей эксплуатацию объекта при соблюдении предусмотренных рабочими чертежами мероприятий.

Главный инженер проекта_____Маврин В.Е.

Указания к производству работ (начало):
1. Строительство здания должно производиться в соответствии с проектом производства работ (ППР), СП 70.13330.2012 «Несущие и ограждающие конструкции. Актуализированная редакция СНиП 3.03.01-87». Производство строительно-монтажных работ при отсутствии ППР не допускается.
2. До начала работ по строительству надземной части здания должны быть закончены все работы нулевого цикла. Особое внимание следует обратить на тщательную разбивку осей здания, обеспечение соосности несущих стен, качество выполнения узлов, сварных соединений и их антикоррозионную и противопожарную защиту, а также на качество заделки и герметизации стыков.
3. Антикоррозийную защиту сварных соединений осуществлять в соответствии с СП 28.13330.2012 "Защита строительных конструкций от коррозии. Актуализированная редакция СНиП 2.03.11-85". В заводских условиях защиту выполнить антикоррозионными материалами, предназначенными для защиты закладных деталей железобетонных панелей.. Толщину покрытия предусмотреть в соответствии с техническими требованиями регламента применяемого материала. Предусмотреть восстановление покрытия после монтажа в условиях строительной площадки. Закладные, которые после монтажа не омоноличиваются и не оштукатуриваются, покрыть атмосферостойким лакокрасочным покрытием групп IIа или IIIа (Алкидно-уретановые, органосиликатные, кремнийорганические) толщиной 80-100 мкм.
4. Все сварные работы выполнить по ГОСТ 5264-80 и ГОСТ 14098-2014.
5. Очередность выполнения монтажных работ:
а) Выполнение монолиных плит и ростверков под сборные фундаменты;
б) Монтаж сборных фундаментов с выверкой их положения;
в) Монтаж сборных стен подвала;
г) Заполнение всех горизонтальных и вертикальных швов раствором;
д) Выполнение всех сварных соединений и их антикоррозионной защиты;
е) Монтаж перекрытий подвала;
ж) Замоноличивание всех стыков и гнезд перекрытий бетоном;
з) Монтаж сборных колонн с выверкой в пределах 10 мм;
и) Монтаж диафрагм и стен;
к) Монтаж балок;
л) Заполнение всех горизонтальных и вертикальных швов раствором;
м) Выполнение всех сварных соединений и их антикоррозионной защиты;
н) Монтаж перекрытий первого этажа;
о) Замоноличивание всех стыков и гнезд перекрытий бетоном.
6. Монтаж стеновых панелей каждого вышележащего этажа здания может производиться только после:
а) Выполнения всех сварных соединений и их антикоррозионной защиты;
б) Заполнения всех горизонтальных и вертикальных швов упругими материалами и раствором;
в) Замоноличивания всех стыков и гнезд перекрытий бетоном;
г) Набора 70% от проектной прочности бетона омоноличенных стыков нижележащего этажа;
д) Нанесения осей стен на перекрытие несмываемой краской;

Реестр изменений

Изм.	Кол.уч.	Лист	№док	Подпись	Дата	Изм.	Кол.уч.	Лист	№док	Подпись	Дата	Изм.	Кол.уч.	Лист	№док	Подпись	Дата
1						8						15					
2						9						16					
3						10						17					
4						11						18					
5						12						19					
6						13						20					
7						14						21					

Изм.	Кол.уч.	Лист	№док.	Подп.	Дата				
						2021-065-КМ2			
						Заказчик: ООО "Специализированный застройщик "Светлая Долина"			
Разраб.		Давлетшина			30.11.2021	ПК-17, жилой дом № 1-17 корпус 3 микрорайона М-1 жилого района "Светлая долина", расположенного в Советском районе г. Казани	Стадия	Лист	Листов
Вед. констр.		Миронов			30.11.2021		Р	1.1	
Нач.отд.		Козин			30.11.2021				
Н.контр.		Гараев			30.11.2021	Общие данные (начало)	АРХИТЕКТУРНОЕ БЮРО		

Взам. инв. №
Подп. и дата
Инв. № подл.

Копировал
Формат А3 (297х420)

Указания к производству работ (окончание):

е) Выведения монтажного горизонта (т.е. отметки низа стеновых панелей) За монтажный горизонт принимается уровень, превышающий наивысшую отметку верха перекрытия (не более 10 мм);

ж) Составления исполнительной схемы по нижележащему этажу (с обязательным указанием величин отклонений каждой стены в плане и толщины горизонтальных и вертикальных швов каждой панели);

з) Приемки работ нижележащему этажу. Приемку работ по этажу следует осуществлять на основании актов скрытых работ и исполнительных схем монтажа в присутствии представителя авторского надзора.

6. На следующие виды скрытых работ должны быть составлены акты:

а) армирование монолитных конструкций;

б) установка закладных деталей в проектное положение;

в) антикоррозионная защита закладных деталей;

г) монтаж колонн, балок, стеновых панелей и плит перекрытий на цементно-песчаном растворе марки не менее М200 с пластифицирующими добавками, с соблюдением проектных размеров швов (толщины растворных швов горизонтальных стыках не должны превышать проектных более чем на 10 мм);

д) обетонка гнезд и шпонок бетоном кл.В20;

е) заполнение швов между торцами плит перекрытия мелкозернистым бетоном В20;

ж) устройство стальных связей между сборными элементами;

з) антикоррозионная обработка стальных элементов связей;

и) заполнения каждого вертикального стыка упругой прокладкой с обжатием не менее 25%;

к) зачеканка каждого вертикального стыка (в т.ч. и перегородок) цементно-песчаным раствором марки М200 с пластифицирующими добавками на всю глубину стыка;

л) контроль толщины горизонтальных швов в опорных зонах балок, между консолями колонн и балками, между балками и плитами, между плитами и вышележащими стенами, между стенами и вышележащими плитами;

м) акты сопровождать заключением лаборатории о применяемой марке раствора в швах

7. Временное крепление и выверка наружных и внутренних стеновых панелей, колонн производится подкосами.

8. Крепление колонн, балок, наружных и внутренних панелей между собой осуществлять в соответствии с монтажными узлами. Сборку выполнять электродами типа Э46А по ГОСТ 9467- 75*. Сборку должен производить дипломированный сварщик не ниже V разряда, бетонирование производить мелкозернистым бетоном кл. В20.

9. Уплотнение раствора в швах между плитами перекрытия производится при помощи глубинного вибратора гибким валом. К наконечнику вибратора можно приварить "нож" из полосовой стали сечением 5х50 длиной 200мм, позволяющий провибрировать шов на всю его глубину. Вибрация производится до полного заполнения швов между панелями и под ними.

10. Работы по выполнению горизонтальных и вертикальных стыков должны выполняться в соответствии с Каталогом 5.2.

11. Производство монтажных работ следует вести в соответствии с проектом производства работ (ППР), а также в соответствии со СНиП 12-03-2001 "Безопасность труда в строительстве. Часть 1. Общие требования ", СНиП 12-04-2002 "Безопасность труда в строительстве. Часть 2. Строительное производство."

12. Вызов представителя авторского надзора для приема монтажа каркаса каждого этажа обязателен.

13. Качество сварных швов подлежит контролю. Объемы и методы контроля сварных швов должны быть определены в ППР в соответствии с требованиями СП 70.13330.2012 (СНиП 3.03.01-87) "Несущие и ограждающие конструкции".

Указания к производству работ в зимний период:

1. Не рекомендуется сборка конструкций первого этажа в зимний период. В случае выполнения работ в зимнее время необходима разработка ППР и согласование с проектной организацией.

2. Монтаж колонн, балок, стеновых панелей и плит перекрытия выполнять на пластичном (с применением соответствующих ситуации пластифицирующих добавок) цементно-песчаном растворе марки не менее М200. Подвижность раствора в момент укладки в швы и стыки должна составлять 6-9 см осадки стандартного конуса.

3. Укладка и разравнивание раствора должны производиться непосредственно перед установкой панелей. Устанавливать панели на слой замерзшего или схватившегося раствора категорически запрещается. Особое внимание необходимо обращать на недопустимость превышения проектной толщины горизонтальных швов. При превышении толщины шва более чем на 1см, монтаж верхних этажей должен разрешаться специальной комиссией с участием проектной организации, выпустившей или привязавшей проект.

4. Количество противоморозных добавок, а также количество этажей, возводимых в зимнее время, следует определять в проекте производства работ (ППР) в соответствии с СП 70.13330.2012 "Несущие и ограждающие конструкции. Актуализированная редакция СНиП 3.03.01-87", "Руководством по возведению каменных и полносборных конструкций зданий повышенной этажности в зимних условиях "Москва, 1978г. ЦНИИСК им. Кучеренко, а также ВСН 26-76. При этом условия строительства должны обеспечивать возможность устройства антикоррозионных покрытий и герметичных вертикальных стыков.

5. Для обеспечения безопасных условий производства работ необходимо руководствоваться СНиП 12-03-2001 "Безопасность труда в строительстве. Часть 1. Общие требования" и СНиП 12-04-2002 "Безопасность труда в строительстве. Часть 2. Строительное производство."

Реестр изменений

Изм.	Кол.уч.	Лист	№док	Подпись	Дата	Изм.	Кол.уч.	Лист	№док	Подпись	Дата	Изм.	Кол.уч.	Лист	№док	Подпись	Дата
1						8						15					
2						9						16					
3						10						17					
4						11						18					
5						12						19					
6						13						20					
7						14						21					

Изм.	Кол.уч.	Лист	№док.	Подп.	Дата
Разраб.		Давлетшина			30.11.2021
Вед. констр.		Миронов			30.11.2021
Нач.отд.		Козин			30.11.2021
Н.контр.		Гараев			30.11.2021

2021-065-КМ2

Заказчик:
ООО "Специализированный застройщик "Светлая Долина"

ПК-17, жилой дом № 1-17 корпус 3 микрорайона М-1 жилого района "Светлая долина", расположенного в Советском районе г. Казани

Стадия	Лист	Листов
Р	1.2	

Общие данные (продолжение)

АРХИТЕКТУРНОЕ БЮРО

Взам. инв. №

Подп. и дата

Инв. № подл.

Копировал

Формат А3 (297х420)

Ведомость основных чертежей

Обозначение	Наименование	Примечание
	Архитектурно-строительные чертежи	
2021-065-АР	Архитектурные решения	
2021-065-КЖ1	Конструкции железобетонные. Фундаменты	
2021-065-КЖ3	Конструкции железобетонные. Сборные несущие конструкции	
2021-065-КЖ4	Прочие железобетонные конструкции	
2021-065-КМ2	Прочие металлические конструкции	
2016/017-КР3 Каталог 5.2	Узлы монтажные	

Ведомость прилагаемых чертежей (Начало)

Обозначение	Наименование	Примечание
	Конструкции железобетонные. Изделия	
2021-065-КЖ.И1	Конструкции железобетонные. Изделия. Панели стеновые несущие цоколя	
2021-065-КЖ.И2	Конструкции железобетонные. Изделия. Плиты перекрытия цоколя	
2021-065-КЖ.И3	Конструкции железобетонные. Изделия. Панели стеновые несущие	
2021-065-КЖ.И4	Конструкции железобетонные. Изделия. Панели стеновые наружные ненесущие	
2021-065-КЖ.И5	Конструкции железобетонные. Изделия. Панели стеновые внутренние ненесущие	
2021-065-КЖ.И6	Конструкции железобетонные. Изделия. Панели стеновые несущие чердака и машинного помещения	
2021-065-КЖ.И7	Конструкции железобетонные. Изделия. Панели стеновые ненесущие чердака	
2021-065-КЖ.И8	Конструкции железобетонные. Изделия. Плиты перекрытия	
2021-065-КЖ.И9	Конструкции железобетонные. Изделия. Плиты покрытия	
2021-065-КЖ.И11	Конструкции железобетонные. Изделия. Панели стеновые парапетные	
2021-065-КЖ.И13	Конструкции железобетонные. Изделия. Вытяжные шахты	
2021-065-КЖ.И14	Конструкции железобетонные. Изделия. Стаканы	
2021-065-КЖ.И15	Конструкции железобетонные. Изделия. Колонны	
2021-065-КЖ.И16	Конструкции железобетонные. Изделия. Балки	

Ведомость прилагаемых чертежей (Окончание)

Обозначение	Наименование	Примечание
	Типовые решения	
2016/017 Каталог 1.2	Конструкции железобетонные. Изделия. Арматурные изделия и закладные детали стеновых панелей, плит перекрытий и покрытия	
2016/017 Каталог 2.2	Конструкции железобетонные. Изделия. Установка арматурных изделий и закладных деталей стен и перекрытий	
2016/017 Каталог 3.2	Конструкции железобетонные. Изделия. Лестничные марши	
2016/017 Каталог 4.3	Конструкции железобетонные. Изделия. Вентиляционные блоки и подставки вентиляционных блоков	
2016/017 Каталог 6.1	Конструкции железобетонные. Изделия. Лестничные площадки	
2021-065 Каталог 7.1	Конструкции железобетонные. Изделия. Сборные железобетонные стаканы	
2021-065 Каталог 8.1	Конструкции железобетонные. Изделия. Сборные железобетонные колонны	
2021-065 Каталог 9.1	Конструкции железобетонные. Изделия. Сборные железобетонные балки	

Реестр изменений

Изм.	Кол.уч.	Лист	№док	Подпись	Дата	Изм.	Кол.уч.	Лист	№док	Подпись	Дата	Изм.	Кол.уч.	Лист	№док	Подпись	Дата
1						8						15					
2						9						16					
3						10						17					
4						11						18					
5						12						19					
6						13						20					
7						14						21					

Изм.	Кол.уч.	Лист	№док.	Подп.	Дата				
						2021-065-КМ2			
						Заказчик: ООО "Специализированный застройщик "Светлая Долина"			
Разраб.		Давлетшина			30.11.2021	ПК-17, жилой дом № 1-17 корпус 3 микрорайона М-1 жилого района "Светлая долина", расположенного в Советском районе г. Казани	Стадия	Лист	Листов
Вед. констр.		Миронов			30.11.2021		Р	1.3	
Нач.отд.		Козин			30.11.2021				
Н.контр.		Гараев			30.11.2021	Общие данные (продолжение)	АРХИТЕКТУРНОЕ БЮРО		

Взам. инв. №

Подп. и дата

Инв. № подл.

Копировал

Формат А3 (297х420)

Ведомость чертежей основного комплекта.

Лист	Наименование	Примечание
1.1	Общие данные (начало)	
1.2	Общие данные (продолжение)	
1.3	Общие данные (продолжение)	
1.4	Общие данные (продолжение)	
2	Решетка РП-1 (900х700)	
3	Решетка РП-2 (800х600)	
4	Монтажная схема ограждений лестничных маршей	
5	Ограждение ОГ-1, ОГ-2	
6	Ограждения ОГ-3, ОГ-4	
7	Ограждение ОГ-5	
8	Ограждения ОГ-6, ОГ-7, ОГ-8	
9	Монтажная схема ограждений балконов и лоджий 2 этажа	
10	Ограждения для балконов и лоджий ОГЛ1-ОГЛ3	
11	Монтажная схема ограждений балконов и лоджий 3-10 этажей	
12	Ограждения для балконов и лоджий ОГЛ4*-ОГЛ5	
13	Стремянка Ст-1	
14	Конструкция балок настила лифтовой шахты	
15	Конструкция балок настила коммуникационной шахты 2 этажа	
16	Конструкция балок настила коммуникационной шахты 3-10 этажей	
17	Узел установки ограждений кровли	

Реестр изменений

Изм.	Кол.уч.	Лист	№док	Подпись	Дата	Изм.	Кол.уч.	Лист	№док	Подпись	Дата	Изм.	Кол.уч.	Лист	№док	Подпись	Дата
1						8						15					
2						9						16					
3						10						17					
4						11						18					
5						12						19					
6						13						20					
7						14						21					

2021-065-КМ2

Заказчик:
ООО "Специализированный застройщик "Светлая Долина"

Изм.	Кол.уч.	Лист	№док.	Подп.	Дата
Разраб.		Давлетшина			23.03.2022
Вед. констр.		Миронов			23.03.2022
Нач.отд.		Козин			23.03.2022
Н.контр.		Гараев			23.03.2022

ПК-17, жилой дом № 1-17 корпус 3 микрорайона М-1 жилого района "Светлая долина", расположенного в Советском районе г. Казани

Стадия	Лист	Листов
Р	1.4	

Общие данные (продолжение)

АРХИТЕКТУРНОЕ БЮРО

Взам. инв. №

Подп. и дата

Инв. № подл.

Копировал

Формат А3 (297х420)

Решетка РП-1 (900х700)

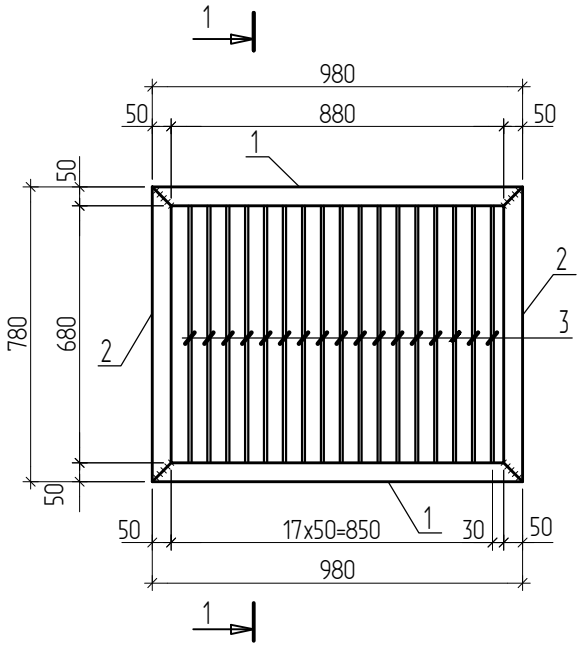

1-1

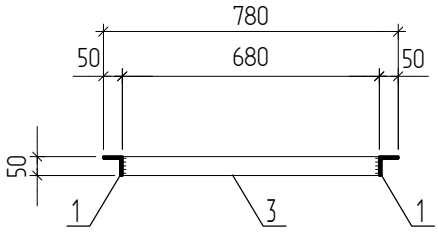

Спецификация на лист

Поз.	Обозначение	Наименование	Кол.	Масса ед.,кг.	Примеч.
		Решетка РП-1	2	31,4	
1	ГОСТ 8509-93	Уголок 50х5 L=980 мм	2	3,7	7,4
2	ГОСТ 8509-93	Уголок 50х5 L=780 мм	2	2,9	5,8
3	ГОСТ 103-2006	Полоса -4х50 L=680 мм	17	1,07	18,2

Общие указания к изготовлению металлических конструкций:

1. Данный чертеж разработан на стадии КМ;
2. Изготовление и монтаж конструкций производить в соответствии с ГОСТ 23118-99 "Конструкции стальные строительные. Общие технические условия"; СП 70.13330.2012 7 "Несущие и ограждающие конструкции" (Актуализированная редакция СНиП 3.03.01-8); СП 53-101-98 "Изготовление и контроль качества стальных строительных конструкций".
3. Сварку на монтаже производить электродами Э-42 по ГОСТ 9467-75. Заводскую сварку производить полуавтоматом по ГОСТ 14771-76, сварочная проволока Св-08Г2С по ГОСТ 2246-70, в среде углекислого газа по ГОСТ 8050-85. Материалы для сварки принять по табл.55 СНиПII-23-81*. Ручную сварку выполнить в соответствии с требованиями ГОСТ 5264-80 электродами Э42 по ГОСТ 9467-75*. Катеты необозначенных сварных швов принять по наименьшей толщине свариваемых элементов.
4. Все стальные конструкции окрасить порошковой краской. Контроль качества осуществлять согласно СНиП 3.04.03-85. Нарушенные при монтаже окрасочные слои восстановить.
5. Поверхность стальных конструкций под лакокрасочные покрытия следует очистить до степени очистки 3 (ГОСТ9.402-2004). Качество окраски должно соответствовать IV классу покрытия по ГОСТ 9.032-74.

Взам. инв. N

Подпись и дата

Инв. N подл.

Изм.	Кол.уч.	Лист	N док.	Подпись	Дата

2019-065-КМ2

Заказчик:

ООО "Специализированный застройщик "Светлая долина "

Констр.	Сиразиева		
Вед.констр.	Миронов		
Нач. отд.	Козин		
Норм. контр.	Гараев		

ПК-17, жилой дом № 1-17 корпус 3 микрорайона М-1 жилого района "Светлая долина" расположенного в Советском районе г. Казани

Стадия	Лист	Листов
Р	2	

Решетка РП-1 (900х700)

АРХИТЕКТУРНОЕ БЮРО

Формат А4

Решетка РП-2 (800х600)

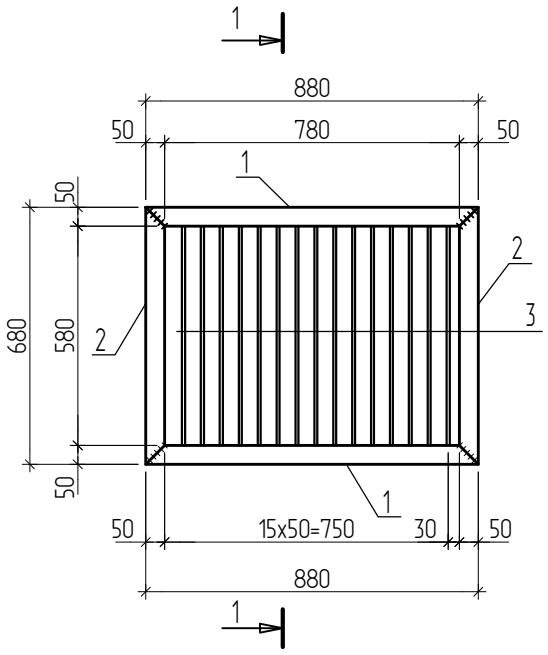

1-1

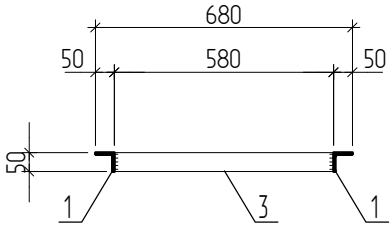

Спецификация на лист

Поз.	Обозначение	Наименование	Кол.	Масса ед.,кг.	Примеч.
		Решетка РП-2	7	25,41	
1	ГОСТ 8509-93	Уголок 50х5 L=880 мм	2	3,32	6,64
2	ГОСТ 8509-93	Уголок 50х5 L=680 мм	2	2,56	5,12
3	ГОСТ 103-2006	Полоса -4х50 L=580 мм	15	0,91	13,65

Общие указания к изготовлению металлических конструкций:

1. Данный чертеж разработан на стадии КМ;
2. Изготовление и монтаж конструкций производить в соответствии с ГОСТ 23118-99 "Конструкции стальные строительные. Общие технические условия"; СП 70.13330.2012 7 "Несущие и ограждающие конструкции" (Актуализированная редакция СНиП 3.03.01-8); СП 53-101-98 "Изготовление и контроль качества стальных строительных конструкций".
3. Сварку на монтаже производить электродами Э-42 по ГОСТ 9467-75. Заводскую сварку производить полуавтоматом по ГОСТ 14771-76, сварочная проволока Св-08Г2С по ГОСТ 2246-70, в среде углекислого газа по ГОСТ 8050-85. Материалы для сварки принять по табл.55 СНиПII-23-81*. Ручную сварку выполнить в соответствии с требованиями ГОСТ 5264-80 электродами Э42 по ГОСТ 9467-75*. Катеты необозначенных сварных швов принять по наименьшей толщине свариваемых элементов.
4. Все стальные конструкции окрасить порошковой краской. Контроль качества осуществлять согласно СНиП 3.04.03-85. Нарушенные при монтаже окрасочные слои восстановить.
5. Поверхность стальных конструкций под лакокрасочные покрытия следует очистить до степени очистки 3 (ГОСТ9.402-2004). Качество окраски должно соответствовать IV классу покрытия по ГОСТ 9.032-74.

Взам. инв. N

Подпись и дата

Инв. N подл.

Изм.	Кол.уч.	Лист	N док.	Подпись	Дата

2019-065-КМ2

Заказчик:

ООО "Специализированный застройщик "Светлая долина "

Констр.	Сиразиева		
Вед.констр.	Миронов		
Нач. отд.	Козин		
Норм. контр.	Гараев		

ПК-17, жилой дом № 1-17 корпус 3 микрорайона М-1 жилого района "Светлая долина" расположенного в Советском районе г. Казани

Стадия	Лист	Листов
Р	3	

Решетка РП-2 (800х600)

АРХИТЕКТУРНОЕ БЮРО

Формат А4

Монтажная схема лестничных ограждений

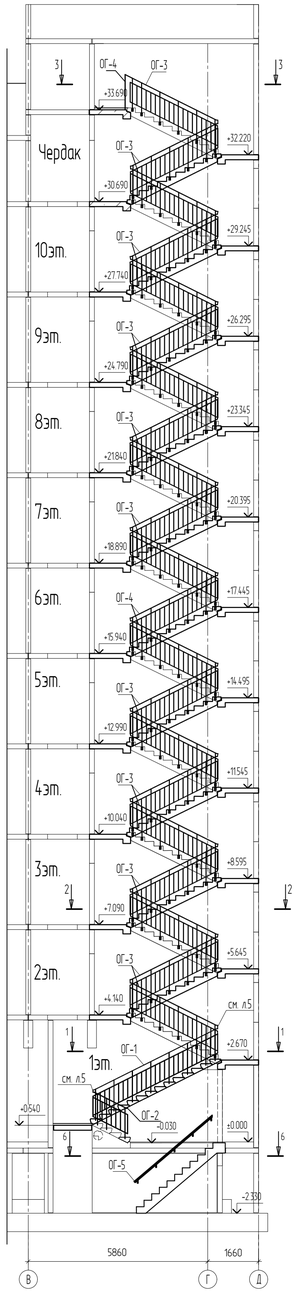

4-4

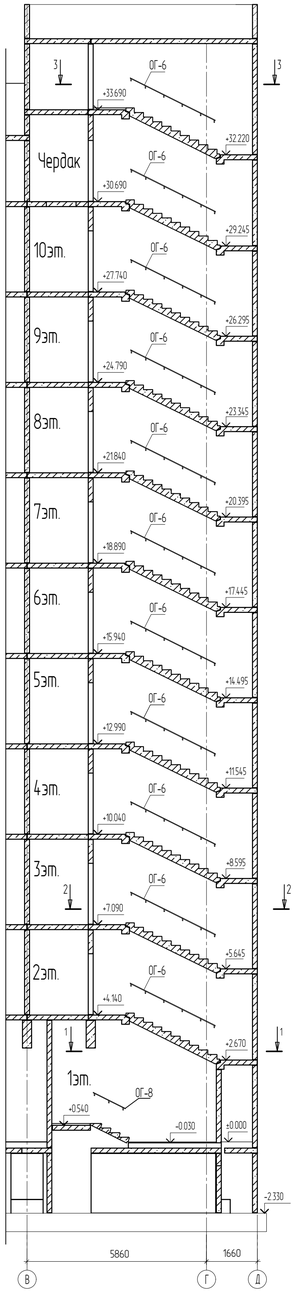

5-5

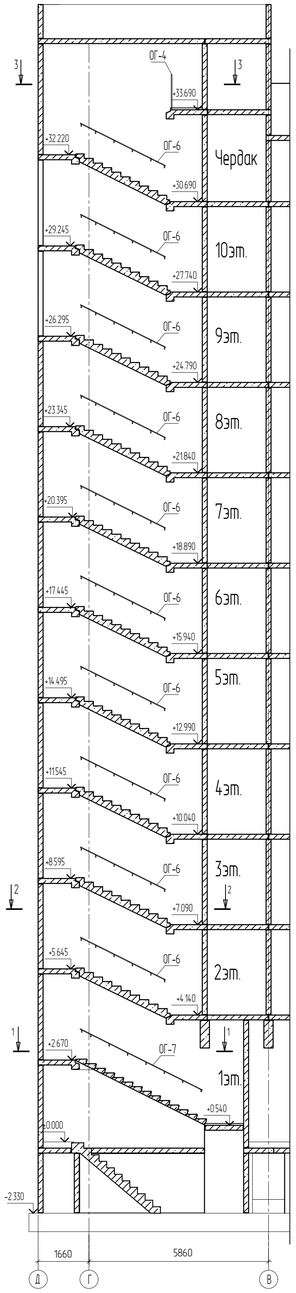

Разрез 1-1

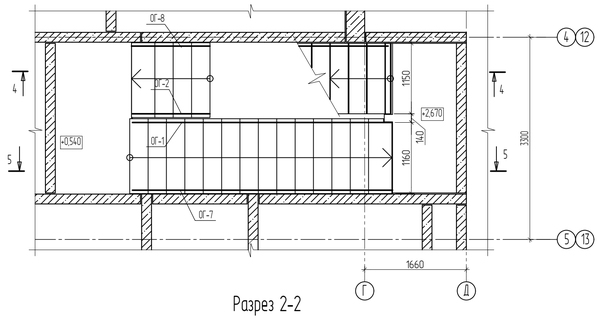

Разрез 2-2

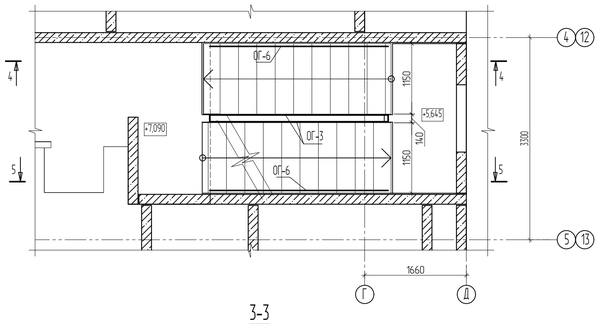

3-3

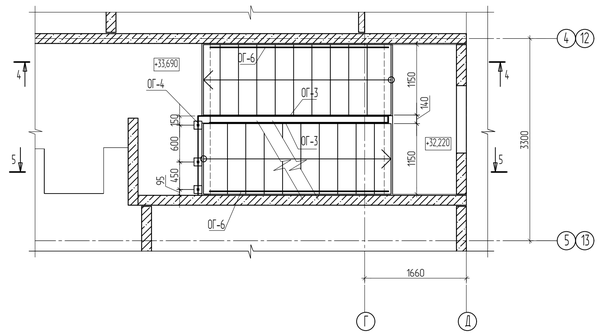

6-6

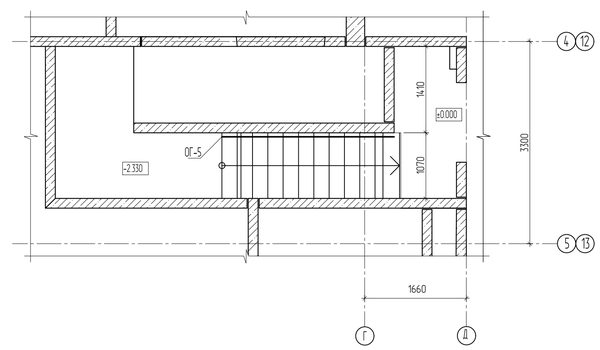

Спецификация на лист

Поз.	Обозначение	Наименование	Кол.	Масса ед.кг.	Примеч.
ОГ-1	см. лист 5	Ограждение ОГ-1	1		
ОГ-2	см. лист 5	Ограждение ОГ-2	1		
ОГ-3	см. лист 6	Ограждение ОГ-3	21		
ОГ-4	см. лист 6	Ограждение ОГ-4	1		
ОГ-5	см. лист 7	Ограждение ОГ-5	1		
ОГ-6	см. лист 8	Ограждение ОГ-6	21		
ОГ-7	см. лист 8	Ограждение ОГ-7	1		
ОГ-8	см. лист 8	Ограждение ОГ-8	1		

Общие указания к изготовлению металлических конструкций

1. Данный лист смотри совместно с л. 4,5,6,7,8

Изм.	Кол.уч.	Лист	№ док.	Подпись	Дата
Констр.		Сиразиева			
Вед.констр.		Миронов			
Нач. отд.		Хакин			
Норм. контр.		Горшев			

2019-065-КМ2

Заказчик:
ООО "Специализированный застройщик "Светлая долина "

ПК-17, жилой дом № 1-17 корпус 3 микрорайона М-1 жилого района "Светлая долина" расположенного в Советском районе г. Казани

Стадия	Лист	Листов
Р	4	

Монтажная схема ограждений лестничных маршей

АРХИТЕКТУРНОЕ БЮРО

Инв. N подл. | Подпись и дата | Взам. инв. N

Формат А1

Ограждение ОГ-1

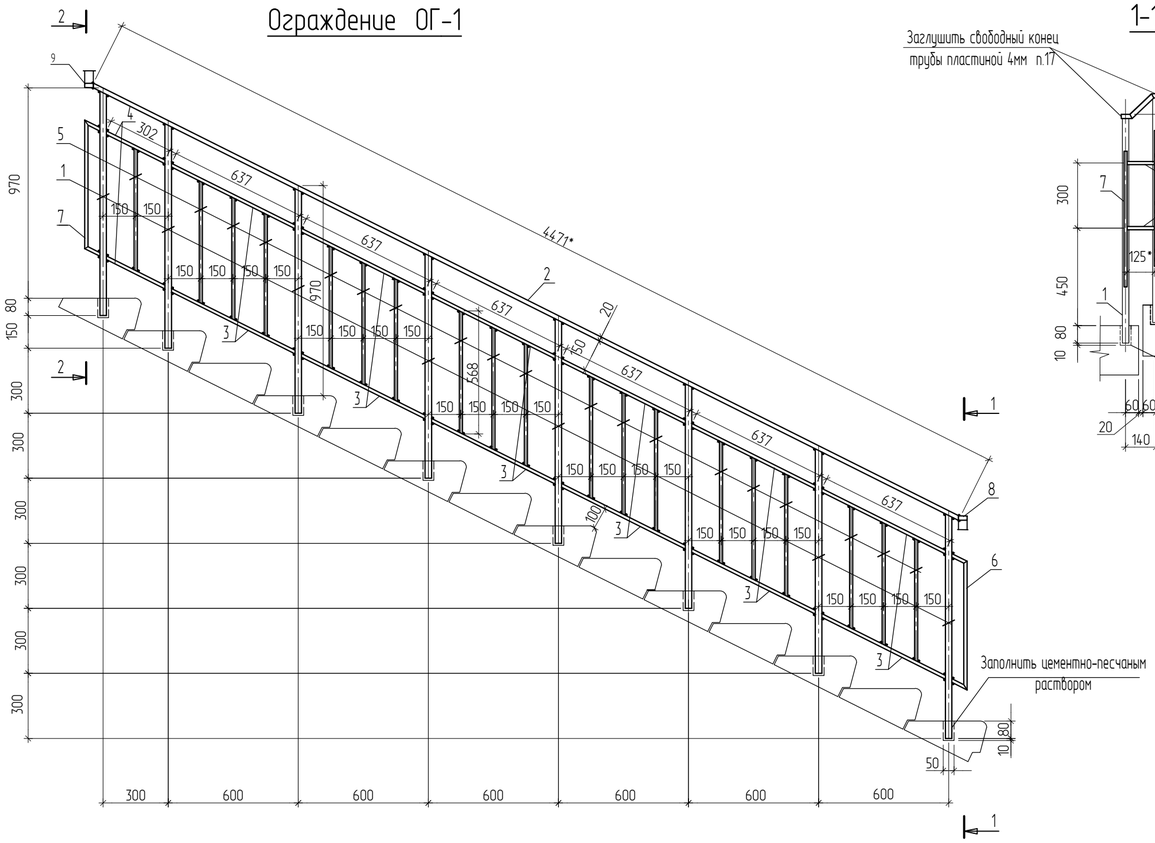

1-1

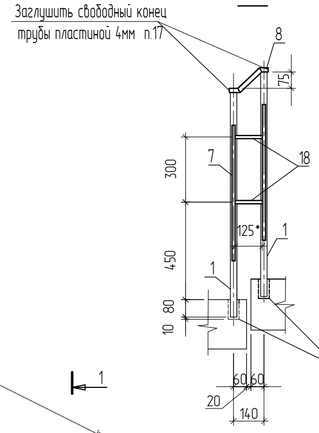

2-2

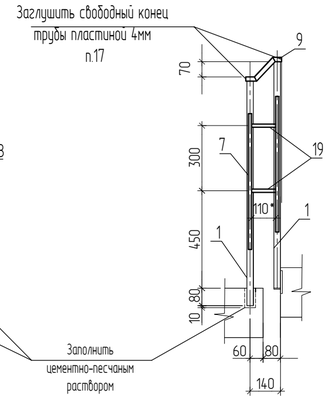

Деталь 7

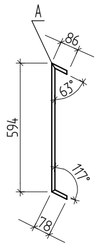

Деталь 6

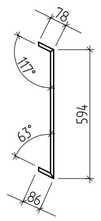

Спецификация на лист

Поз.	Обозначение	Наименование	Кол.	Масса ед.,кг.	Примеч.
		Ограждение ОГ-1		40,89	
1	ГОСТ 32931-2015	Тр. 30х30х3 L=1035 мм	8	2,44	19,54
2	ГОСТ 32931-2015	Тр. 40х20х2 L=4472* мм	1	7,62	7,62
3	ГОСТ 32931-2015	Тр. 15х15х1.5 L=645мм	12	0,39	4,72
4	ГОСТ 32931-2015	Тр. 15х15х1.5 L=310мм	2	0,19	0,38
5	ГОСТ 32931-2015	Тр. 15х15х1.5 L=568мм	19	0,34	6,6
6	ГОСТ 32931-2015	Тр. 15х15х1.5 L=760 мм	1	0,46	0,46
7	ГОСТ 32931-2015	Тр. 15х15х1.5 L=760 мм	1	0,46	0,46
8	ГОСТ 32931-2015	Тр. 40х20х2 L=234* мм	1	0,39	0,39
9	ГОСТ 32931-2015	Тр. 40х20х2 L=214* мм	1	0,36	0,36
18	ГОСТ 103-2006	Полоса -125*х25 t=4мм	2	0,098	0,196
19	ГОСТ 103-2006	Полоса -110*х25 t=4мм	2	0,086	0,17
		Ограждение ОГ-2		12,8	
10	ГОСТ 32931-2015	Тр. 30х30х3 L=1035 мм	3	2,44	7,32
11	ГОСТ 32931-2015	Тр. 40х20х2 L=1202* мм	1	2,04	2,04
12	ГОСТ 32931-2015	Тр. 15х15х1.5 L=645м	2	0,39	0,79
13	ГОСТ 32931-2015	Тр. 15х15х1.5 L=310мм	2	0,19	0,38
14	ГОСТ 32931-2015	Тр. 15х15х1.5 L=569мм	4	0,34	1,39
15	ГОСТ 32931-2015	Тр. 15х15х1.5 L=762мм	1	0,46	0,46
16	ГОСТ 32931-2015	Тр. 15х15х1.5 L=762 мм	1	0,46	0,46
17	ГОСТ 103-2006	Полоса -40х20 t=4мм	1	0,025	0,025

А

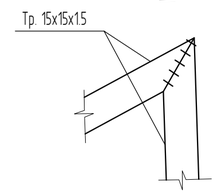

Ограждение ОГ-2

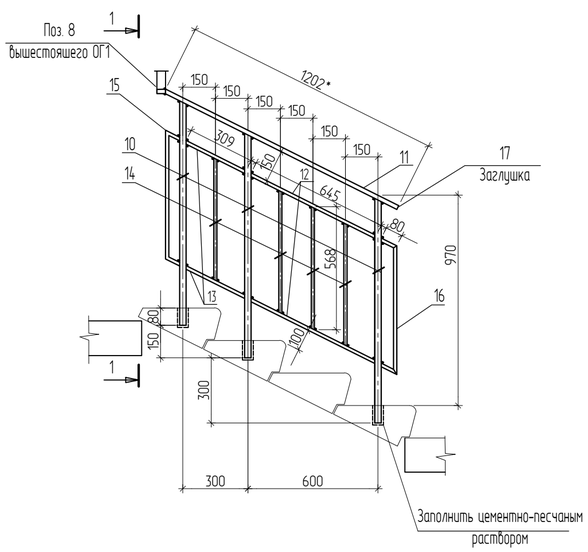

Деталь 15

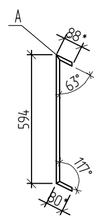

Деталь 16

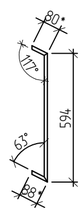

Деталь 8

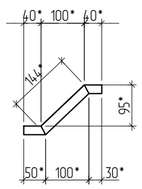

Деталь 9

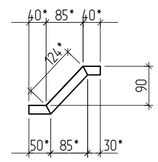

Общие указания к изготовлению металлических конструкций

1. Данный чертеж разработан на стадии КМ;
2. Изготовление и монтаж конструкций производить в соответствии с ГОСТ 23118-99 "Конструкции стальные строительные. Общие технические условия", СП 70.13330.2012 7 "Несущие и ограждающие конструкции" (Актуализированная редакция СНиП 3.03.01-8); СП 53-101-98 "Изготовление и контроль качества стальных строительных конструкций".
3. Сварку на монтаже производить электродами Э-42 по ГОСТ 9467-75. Заводскую сварку производить полуавтоматом по ГОСТ 14771-76, сварочная проволока Св-08Г2С по ГОСТ 2246-70, в среде углекислого газа по ГОСТ 8050-85. Материалы для сварки принять по табл.55 СНиПII-23-81*. Ручную сварку выполнить в соответствии с требованиями ГОСТ 5264-80 электродами Э42 по ГОСТ 9467-75*. Катеты необозначенных сварных швов принять по наименьшей толщине свариваемых элементов.
4. Все стальные конструкции окрасить порошковой краской. Контроль качества осуществлять согласно СНиП 3.04.03-85. Нарушенные при монтаже окрасочные слои восстановить.
5. Поверхность стальных конструкций под лакокрасочные покрытия следует очистить до степени очистки 3 (ГОСТ9.402-2004). Качество окраски должно соответствовать IV классу покрытия по ГОСТ 9.032-74.
6. Размеры элементов указаны по осям профилей.
7. Размеры со знаком * уточнить по месту.
8. Сварочные швы в месте стыка деталей 2 ,8, 9 и 11 зашлифовать
9. Данный лист смотри совместно с л. 4

Изм.	Кол.уч.	Лист	N док.	Подпись	Дата
Констр.		Сиразиева			
Вед.констр.		Миронов			
Нач. отд.		Козин			
Норм. контр.		Гараев			

2019-065-КМ2

Заказчик:
ООО "Специализированный застройщик "Светлая долина "

ПК-17, жилой дом № 1-17 корпус 3 микрорайона М-1 жилого района "Светлая долина" расположенного в Советском районе г. Казани

Стадия	Лист	Листов
Р	5	

Ограждение ОГ-1, ОГ-2

АРХИТЕКТУРНОЕ БЮРО

Взам. инв. N | Подпись и дата | Инв. N подл.

Формат А2

Ограждение ОГ-3

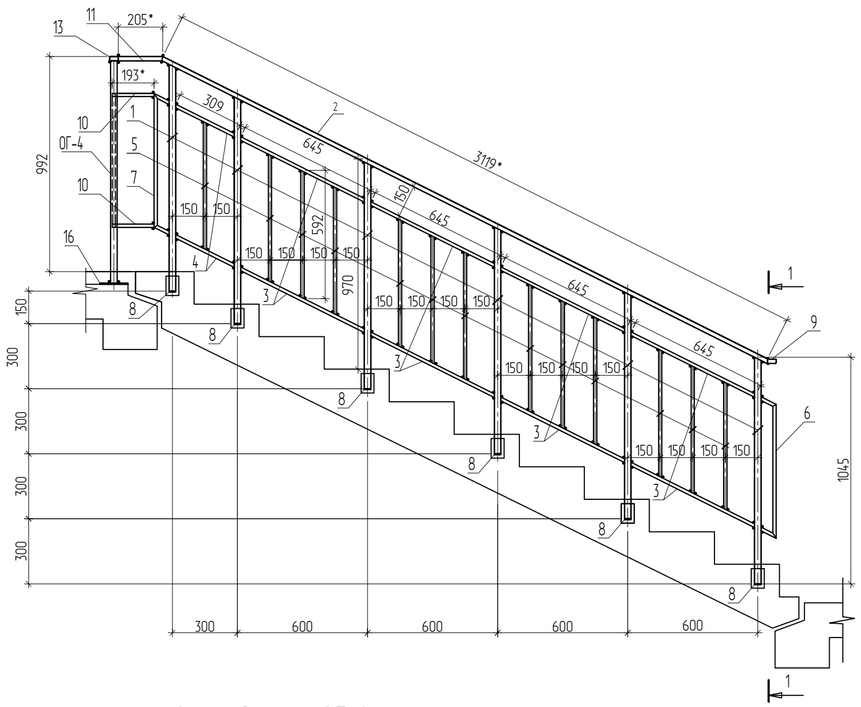

Ограждение ОГ-4

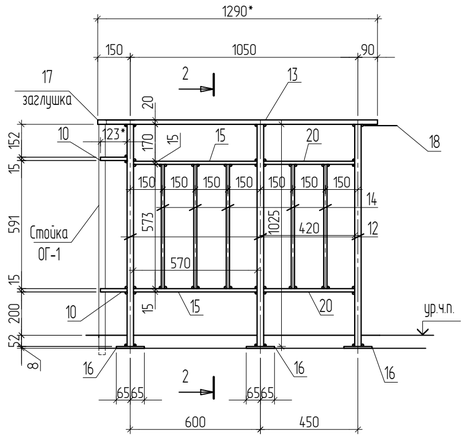

2-2

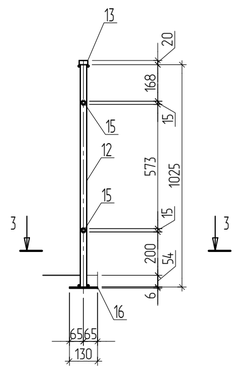

Деталь 7

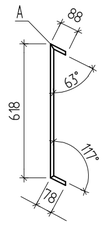

Деталь 6

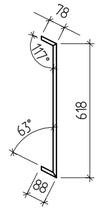

Вид А

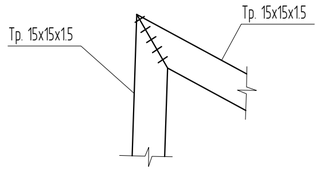

1-1

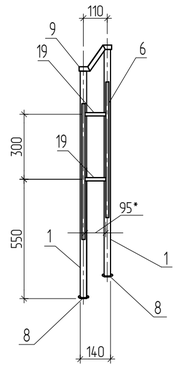

поз. 10

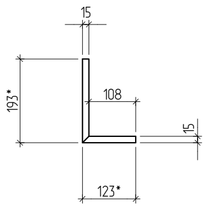

дет. 9

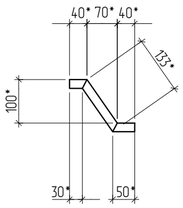

3-3

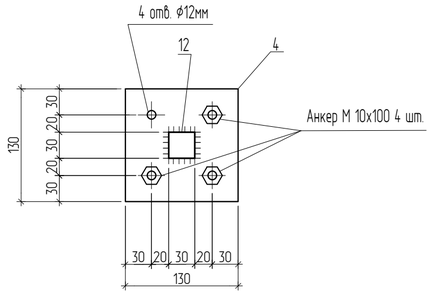

Спецификация на лист

Поз.	Обозначение	Наименование	Кол.	Масса ед.кг.	Примеч.
		Ограждение ОГ-3		30,05	
1	ГОСТ 32931-2015	Тр. 30х30х3 L=1045 мм	6	2,47	14,82
2	ГОСТ 32931-2015	Тр. 40х20х2 L=3120*мм	1	5,3	5,3
3	ГОСТ 32931-2015	Тр. 15х15х1.5 L=645мм	8	0,39	3,12
4	ГОСТ 32931-2015	Тр. 15х15х1.5 L=310мм	2	0,19	0,38
5	ГОСТ 32931-2015	Тр. 15х15х1.5 L=593 мм	13	0,36	4,7
6	ГОСТ 32931-2015	Тр. 15х15х1.5 L=785 мм	1	0,48	0,48
7	ГОСТ 32931-2015	Тр. 15х15х1.5 L=785 мм	1	0,48	0,48
8	ГОСТ 19903-2015*	Сталь листовая -30х30 t=6мм	6	0,04	0,25
9	ГОСТ 32931-2015	Тр. 40х20х2 L=223*мм	1	0,38	0,38
19	ГОСТ 103-2006	Сталь листовая -95х25 t=4мм	2	0,07	0,14
		Ограждение ОГ-4		15,65	
10	ГОСТ 32931-2015	Тр. 15х15х1.5 L=317*мм	2	0,2	0,4
11	ГОСТ 32931-2015	Тр. 40х20х3 L=205*мм	1	0,35	0,35
12	ГОСТ 32931-2015	Тр. 30х30х3 L=1025м	3	2,4	7,2
13	ГОСТ 32931-2015	Тр. 40х20х2 L=1290*мм	1	2,2	2,2
14	ГОСТ 32931-2015	Тр. 15х15х1,5 L=574мм	5	0,35	1,75
15	ГОСТ 32931-2015	Тр. 15х15х1,5 L=571 мм	2	0,35	0,7
16	ГОСТ 19903-2015*	Сталь листовая -130х130 t=6 мм	3	0,8	2,4
17	ГОСТ 19903-2015*	Сталь листовая -40х20 t=4мм	1	0,02	0,02
18	ГОСТ 5781-82	⌀12 А240 L=150*	1	0,133	0,133
20	ГОСТ 32931-2015	Тр. 15х15х1,5 L=421 мм	2	0,26	0,52

Общие указания к изготовлению металлических конструкций

1. Данный чертеж разработан на стадии КМ;
2. Изготовление и монтаж конструкций производить в соответствии с ГОСТ 23118-99 "Конструкции стальные строительные. Общие технические условия"; СП 70.13330.2012 7 "Несущие и ограждающие конструкции" (Актуализированная редакция СНиП 3.03.01-8); СП 53-101-98 "Изготовление и контроль качества стальных строительных конструкций".
3. Сварку на монтаже производить электродами Э-42 по ГОСТ 9467-75. Заводскую сварку производить полуавтоматом по ГОСТ 14771-76, сварочная проволока Св-08Г2С по ГОСТ 2246-70, в среде углекислого газа по ГОСТ 8050-85. Материалы для сварки принять по табл55 СНиПII-23-81*. Ручную сварку выполнить в соответствии с требованиями ГОСТ 5264-80 электродами Э42 по ГОСТ 9467-75*. Катеты необозначенных сварных швов принять по наименьшей толщине свариваемых элементов.
4. Все стальные конструкции окрасить порошковой краской. Конроль качества осуществлять согласно СНиП 3.04.03-85. Нарушенные при монтаже окрасочные слои восстановить.
5. Поверхность стальных конструкций под лакокрасочные покрытия следует очистить до степени очистки 3 (ГОСТ9.402-2004). Качество окраски должно соответствовать IV классу покрытия по ГОСТ 9.032-74.
6. Размеры элементов указаны по осям профилей.
7. Размеры со знаком * уточнить по месту.
8. Сварочные швы в месте стыка деталей 2, 9, 11 и 13 зашлифовать.
9. Ограждение ОГ-5 крепить анкерами М10, L=100мм через опорные пластины поз.16
10. Данный лист смотри совместно с л. 4

Изм.	Кол.уч.	Лист	N° док.	Подпись	Дата
Констр.		Сиразиева			
Вед.констр.		Миронов			
Нач. отд.		Казин			
Норм. контр.		Гараев			

2019-065-КМ2

Заказчик:
ООО "Специализированный застройщик "Светлая долина "

ПК-17, жилой дом № 1-17 корпус 3 микрорайона М-1 жилого района "Светлая долина" расположенного в Советском районе г. Казани

Стадия	Лист	Листов
Р	6	

Ограждения ОГ-3, ОГ-4

АРХИТЕКТУРНОЕ БЮРО

Взам. инв. N | Подпись и дата | Инв. N подл.

Формат А2

Ограждение ОГ-5

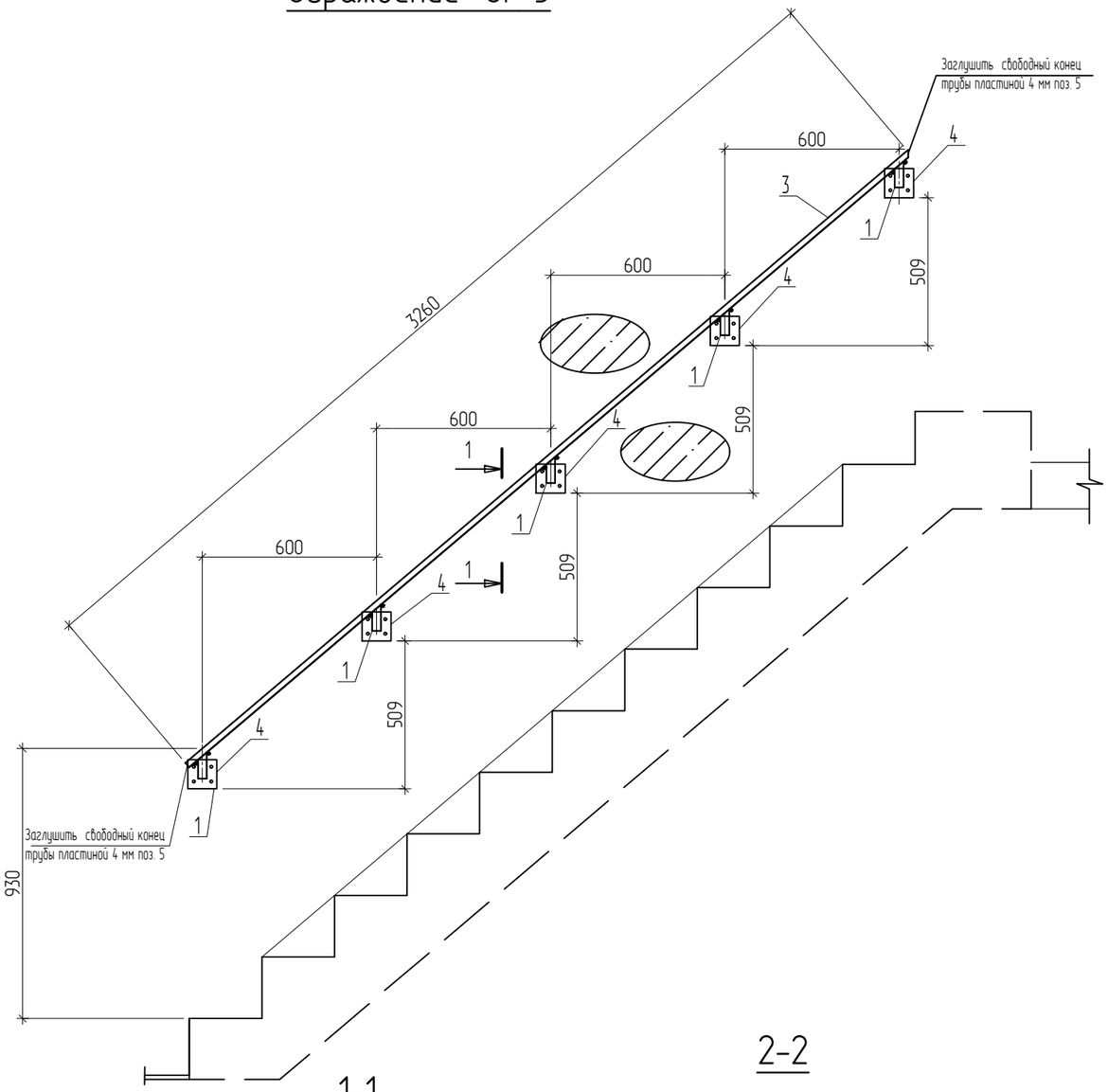

1-1

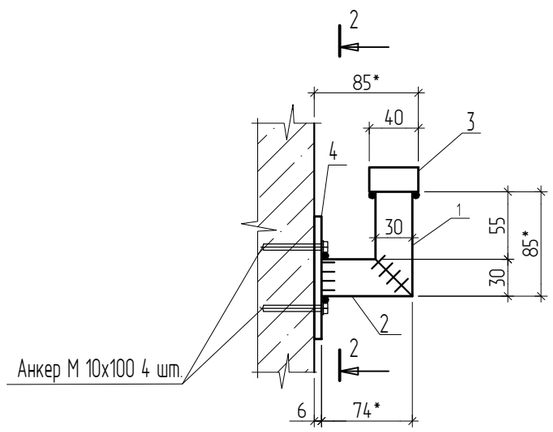

2-2

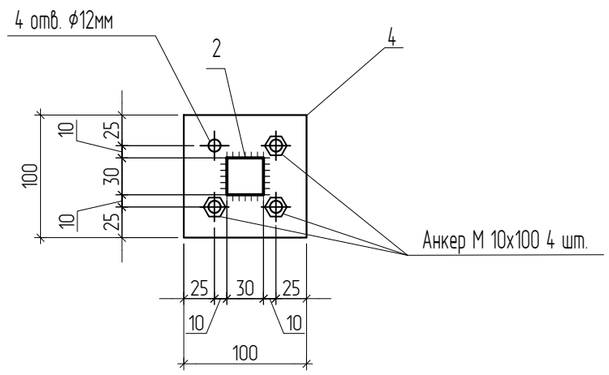

Спецификация на лист

Поз.	Обозначение	Наименование	Кол.	Масса ед.,кг.	Примеч.
		Ограждение ОГ-5		9,76	
1	ГОСТ 32931-2015	Тр. 30х30х3 L=85* мм	5	0,2	1,0
2	ГОСТ 32931-2015	Тр. 30х30х3 L=74* мм	5	0,17	0,85
3	ГОСТ 32931-2015	Тр. 40х20х2 L=3261мм	1	5,5	5,5
4	ГОСТ 19903-2015*	Сталь листовая -100х100 t=6мм	5	0,47	2,35
5	ГОСТ 103-2006	Полоса -40х20 t=4мм	2	0,025	0,06

Общие указания к изготовлению металлических конструкций

1. Данный чертеж разработан на стадии КМ;
2. Изготовление и монтаж конструкций производить в соответствии с ГОСТ 23118-99 "Конструкции стальные строительные. Общие технические условия"; СП 70.13330.2012 7 "Несущие и ограждающие конструкции" (Актуализированная редакция СНиП 3.03.01-8); СП 53-101-98 "Изготовление и контроль качества стальных строительных конструкций".
3. Сварку на монтаже производить электродами Э-42 по ГОСТ 9467-75. Заводскую сварку производить полуавтоматом по ГОСТ 14771-76, сварочная проволока Св-08Г2С по ГОСТ 2246-70, в среде углекислого газа по ГОСТ 8050-85. Материалы для сварки принять по табл.55 СНиПII-23-81*. Ручную сварку выполнить в соответствии с требованиями ГОСТ 5264-80 электродами Э42 по ГОСТ 9467-75*. Катеты необозначенных сварных швов принять по наименьшей толщине свариваемых элементов.
4. Все стальные конструкции окрасить порошковой краской. Конроль качества осуществлять согласно СНиП 3.04.03-85. Нарушенные при монтаже окрасочные слои восстановить.
5. Поверхность стальных конструкций под лакокрасочные покрытия следует очистить до степени очистки 3 (ГОСТ9.402-2004). Качество окраски должно соответствовать IV классу покрытия по ГОСТ 9.032-74.
6. Размеры элементов указаны по осям профилей.
7. Размеры со знаком * уточнить по месту.
8. Ограждение ОГ-5 крепить анкерами М10, L=100мм через опорные пластины поз.4.
9. Данный лист смотри совместно с л. 4

Взам. инв. N

Подпись и дата

Инв. N подл.

Изм.	Кол.уч.	Лист	N док.	Подпись	Дата
Констр.		Сиразиева			
Вед.констр.		Миронов			
Нач. отд.		Козин			
Норм. контр.		Гараев			

2019-065-КМ2

Заказчик:

ООО "Специализированный застройщик "Светлая долина "

ПК-17, жилой дом № 1-17 корпус 3 микрорайона М-1 жилого района "Светлая долина" расположенного в Советском районе г. Казани

Стадия	Лист	Листов
Р	7	

Ограждение ОГ - 5

АРХИТЕКТУРНОЕ БЮРО

Формат А3

Ограждение ОГ-6

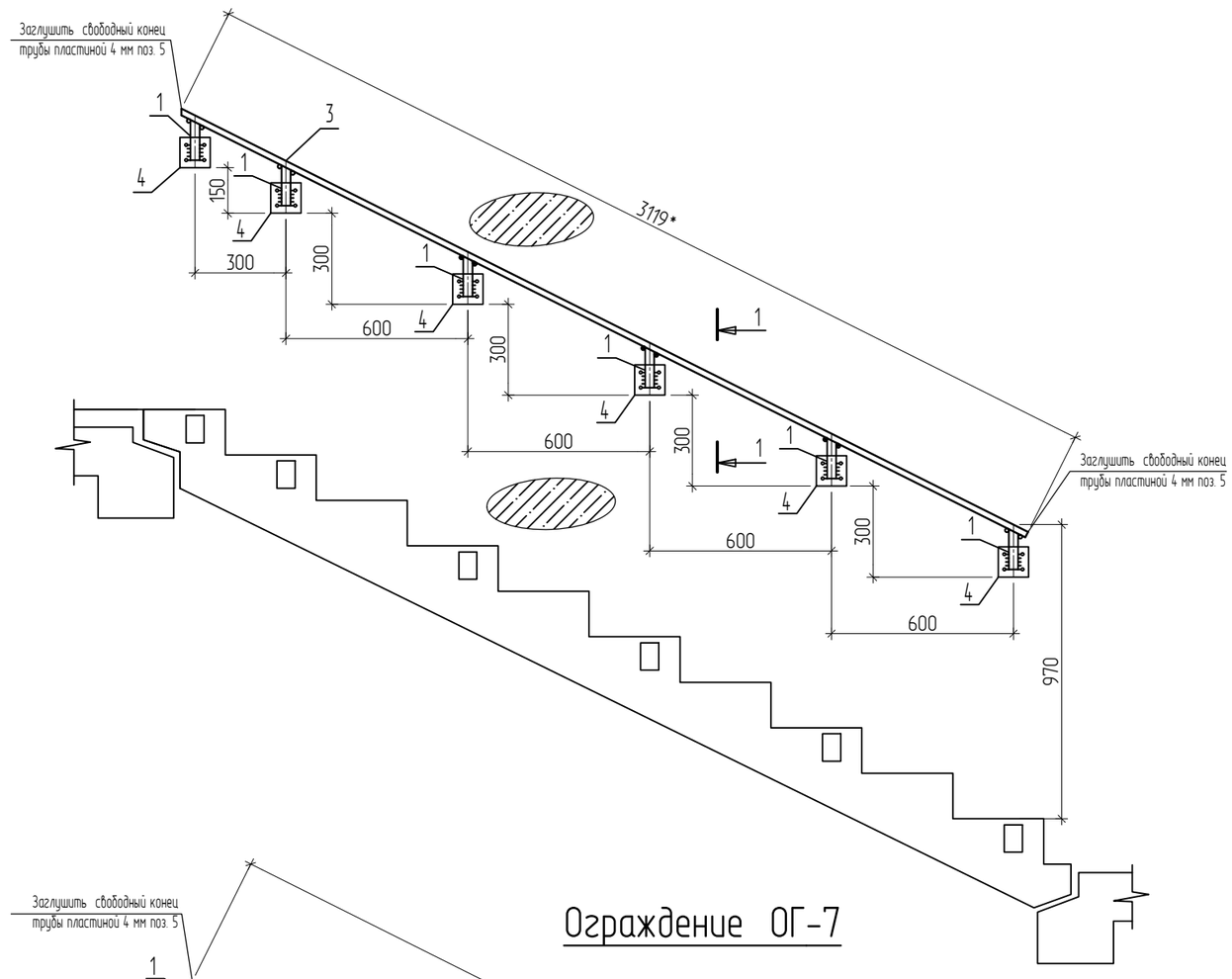

Ограждение ОГ-7

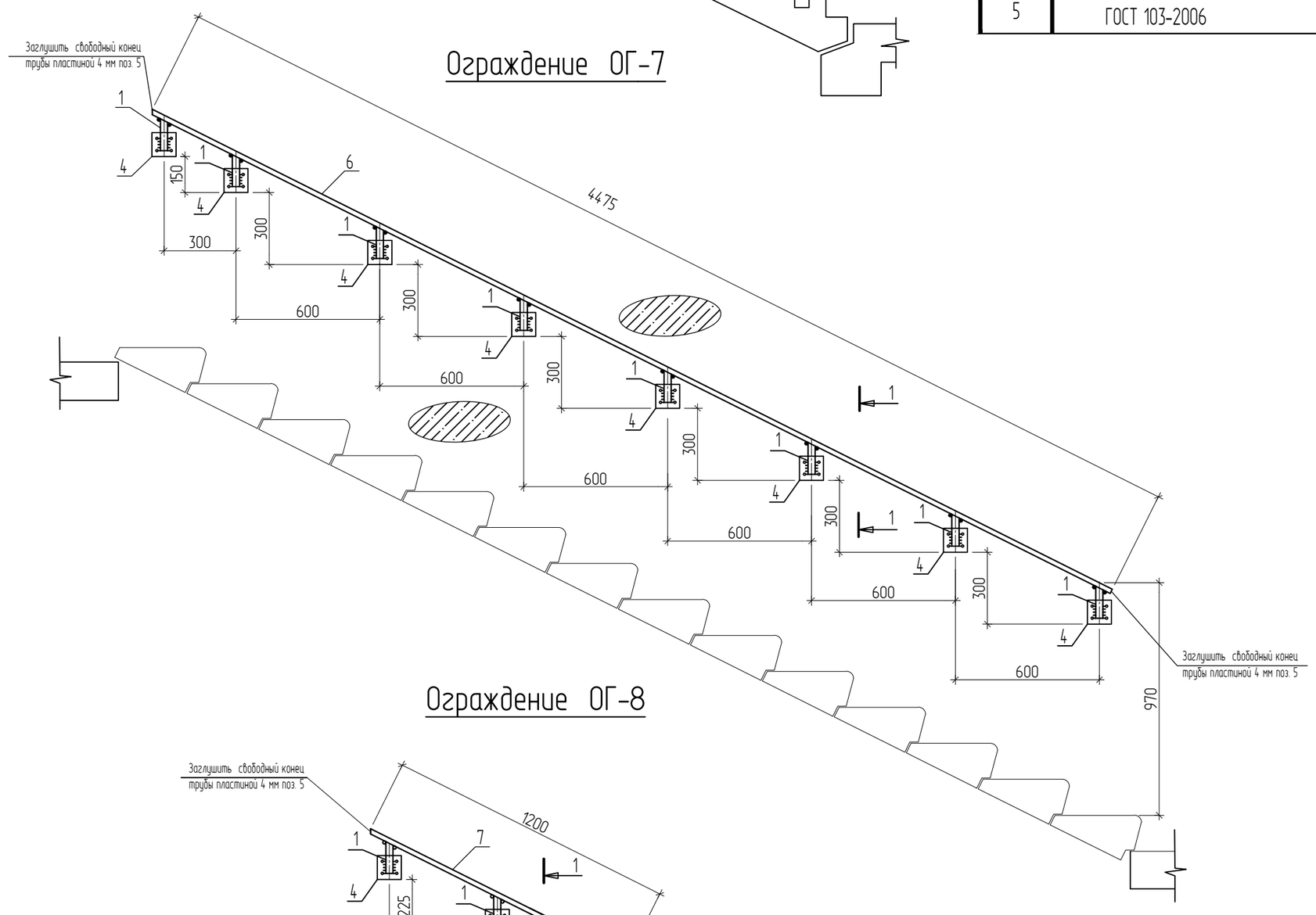

Ограждение ОГ-8

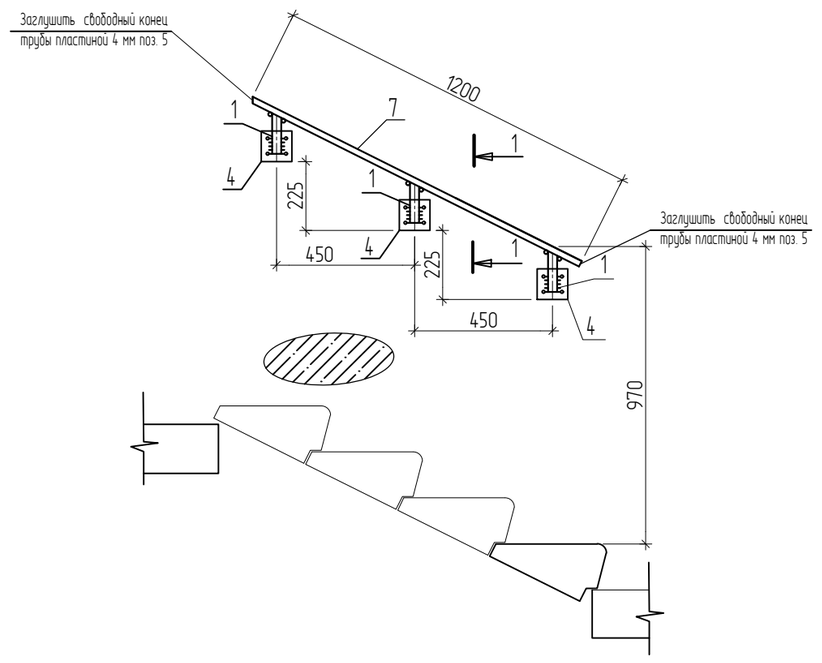

Спецификация на лист

Поз.	Обозначение	Наименование	Кол.	Масса ед.,кг.	Примеч.
		Ограждение ОГ-6		10,39	
1	ГОСТ 32931-2015	Тр. 30х30х3 L=85* мм	6	0,2	1,2
2	ГОСТ 32931-2015	Тр. 30х30х3 L=74* мм	6	0,17	1,02
3	ГОСТ 32931-2015	Тр. 40х20х2 L=3120мм	1	5,3	5,3
4	ГОСТ 19903-2015*	Сталь листовая -100х100 t=6мм	6	0,47	2,82
5	ГОСТ 103-2006	Полоса -40х20 t=4мм	2	0,025	0,05
		Ограждение ОГ-7		14,44	
1	ГОСТ 32931-2015	Тр. 30х30х3 L=85* мм	8	0,2	1,6
2	ГОСТ 32931-2015	Тр. 30х30х3 L=74* мм	8	0,17	1,4
6	ГОСТ 32931-2015	Тр. 40х20х2 L=4476 мм	1	7,63	7,63
4	ГОСТ 19903-2015*	Сталь листовая -100х100 t=6мм	8	0,47	3,76
5	ГОСТ 103-2006	Полоса -40х20 t=4мм	2	0,025	0,05
		Ограждение ОГ-8		4,62	
1	ГОСТ 32931-2015	Тр. 30х30х3 L=85*мм	3	0,2	0,6
2	ГОСТ 32931-2015	Тр. 30х30х3 L=74*мм	3	0,17	0,51
7	ГОСТ 32931-2015	Тр. 40х20х2 L=1201 мм	1	2,05	2,05
4	ГОСТ 19903-2015*	Сталь листовая -100х100 t=6мм	3	0,47	1,41
5	ГОСТ 103-2006	Полоса -40х20 t=4мм	2	0,025	0,05

1-1

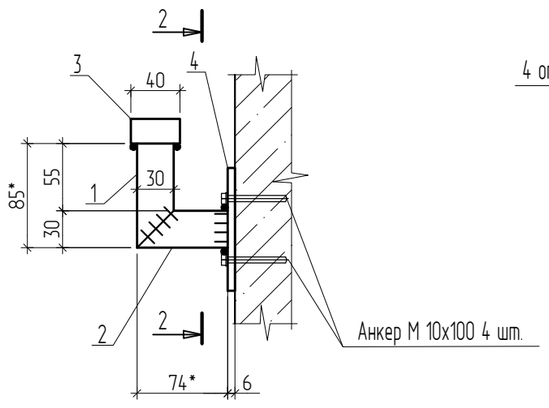

2-2

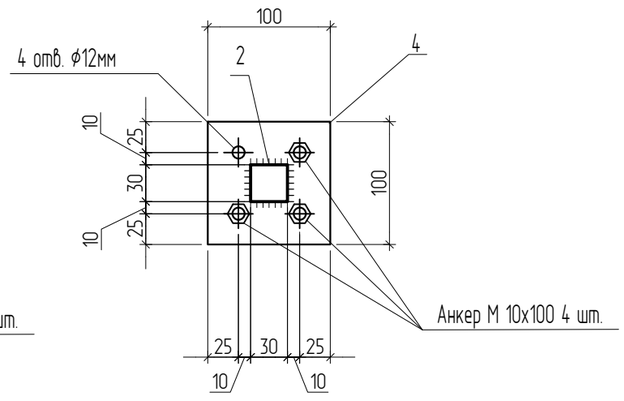

Общие указания к изготовлению металлических конструкций

1. Данный чертеж разработан на стадии КМ;
2. Изготовление и монтаж конструкций производить в соответствии с ГОСТ 23118-99 "Конструкции стальные строительные. Общие технические условия"; СП 70.13330.2012 7 "Несущие и ограждающие конструкции" (Актуализированная редакция СНиП 3.03.01-8); СП 53-101-98 "Изготовление и контроль качества стальных строительных конструкций".
3. Сварку на монтаже производить электродами Э-42 по ГОСТ 9467-75. Заводскую сварку производить полуавтоматом по ГОСТ 14771-76, сварочная проволока Св-08Г2С по ГОСТ 2246-70, в среде углекислого газа по ГОСТ 8050-85. Материалы для сварки принять по табл.55 СНиПII-23-81*. Ручную сварку выполнить в соответствии с требованиями ГОСТ 5264-80 электродами Э42 по ГОСТ 9467-75*. Катеты необозначенных сварных швов принять по наименьшей толщине свариваемых элементов.
4. Все стальные конструкции окрасить порошковой краской. Контроль качества осуществлять согласно СНиП 3.04.03-85. Нарушенные при монтаже окрасочные слои восстановить.
5. Поверхность стальных конструкций под лакокрасочные покрытия следует очистить до степени очистки 3 (ГОСТ9.402-2004). Качество окраски должно соответствовать IV классу покрытия по ГОСТ 9.032-74.
6. Размеры элементов указаны по осям профилей.
7. Размеры со знаком * уточнить по месту.
8. Ограждения ОГ-6, 7, 8 крепить анкерами М10, L=100мм через опорные пластины поз.4.
9. Данный лист смотри совместно с л. 4

Изм.	Кол.уч.	Лист	N° док.	Подпись	Дата
Констр.		Сиразиева			
Вед.констр.		Миронов			
Нач. отд.		Козин			
Норм. контр.		Гараев			

2019-065-КМ2

Заказчик:
ООО "Специализированный застройщик "Светлая долина "

ПК-17, жилой дом № 1-17 корпус 3 микрорайона М-1 жилого района "Светлая долина" расположенного в Советском районе г. Казани

Стадия	Лист	Листов
Р	8	

Ограждения ОГ-6, ОГ-7, ОГ-8

АРХИТЕКТУРНОЕ БЮРО

Взам. инв. N | Подпись и дата | Инв. N подл.

Формат А2

Монтажная схема ограждений балконов и лоджий 2 этажа

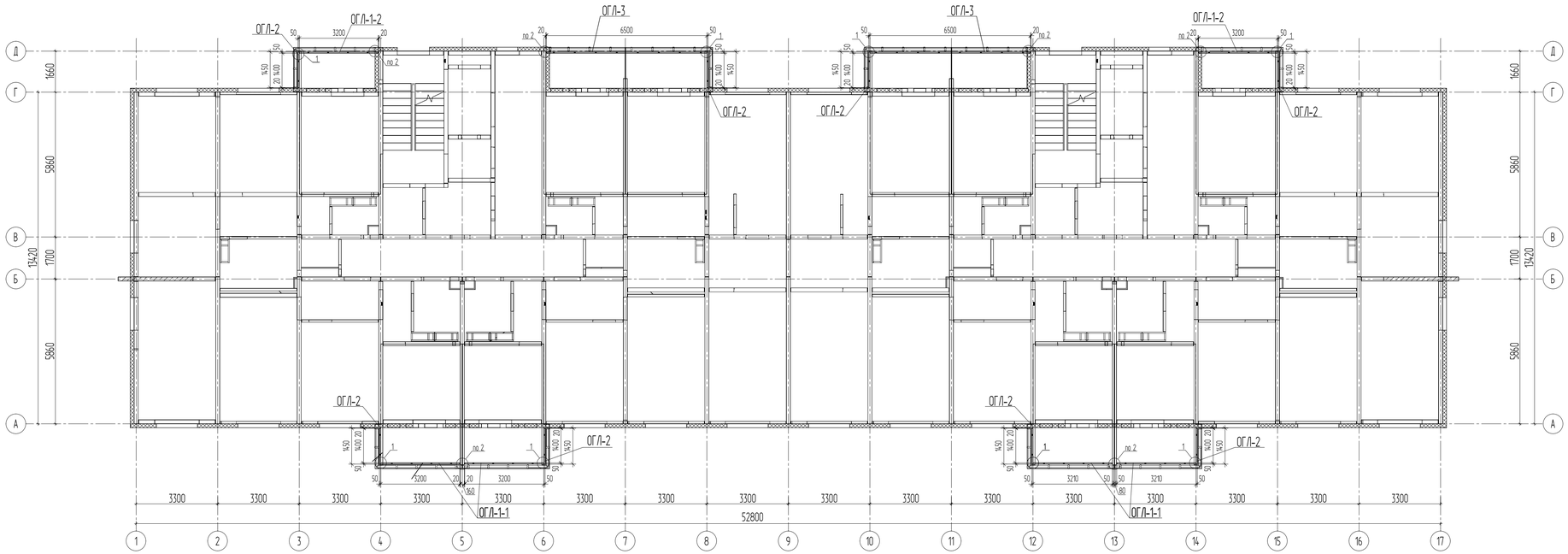

Спецификация ограждений балконов и лоджий на 2 этаж

Марка поз.	Обозначение	Наименование	Код ОКП	Кол.	Масса ед., кг	Примеч.
ОГЛ-1-1	см.лист 10	Ограждение ОГЛ-1-1		4		2 эт.
ОГЛ-1-2	см.лист 10	Ограждение ОГЛ-1-2		2		2 эт.
ОГЛ-2	см.лист 10	Ограждение ОГЛ-2		8		2 эт.
ОГЛ-3	см.лист 10	Ограждение ОГЛ-3		2		2 эт.

1

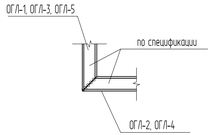

2

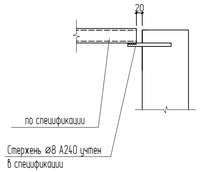

Узел установки стоек

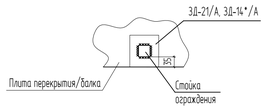

ТЕХНИЧЕСКИЕ ТРЕБОВАНИЯ

1. Изготовление и монтаж конструкций производить в соответствии с ГОСТ 23118-2012 "Конструкции стальные строительные Общие технические условия", СП 70.13330.2012 "Несущие и ограждающие конструкции Актуализированная редакция СНиП 3.03.01-87", СП 53-101-98 "Изготовление и контроль качества стальных строительных конструкций".
2. Для изготовления конструкций применены стали С235 по ГОСТ 27772-2015 "Прокат для строительных стальных конструкций Общие технические условия".
3. Сварку на монтаже производить электродами Э-42 по ГОСТ 9467-75 "Электроды покрытые металлические для ручной дуговой сварки конструкционных и теплоустойчивых сталей. Типы". Материалы для сварки принять по приложению В СП 16.13330.2011 "Стальные конструкции Актуализированная редакция СНиП II-23-81*". Ручную сварку выполнить в соответствии с требованиями ГОСТ 5264-80 "Ручная дуговая сварка Соединения сварные. Основные типы, конструктивные элементы и размеры" электродами Э42 по ГОСТ 9467-75 "Электроды покрытые металлические для ручной дуговой сварки конструкционных теплоустойчивых сталей. Типы". Катеты необозначенных сварных швов принять по наименьшей толщине сваренных элементов.
4. Все стальные конструкции окрасить эмалью ПФ-115 (ГОСТ 6465-76 "Эмали ПФ-115. Технические условия") в два слоя по грунту ГФ-021 (ГОСТ 25129-82 "Грунтовка ГФ-021. Технические условия") общей толщиной не менее 55мкм. Контроль качества осуществлять согласно СП 72.13330.2016 "СНиП 3.04.03-85. Защита строительных конструкций и сооружений от коррозии". Нарушенные при монтаже окрасочные слои восстановить.
5. Поверхность стальных конструкций под лакокрасочные покрытия следует очистить до степени очистки 3 (ГОСТ 9.402-2004 "Единая система защиты от коррозии и старения (ЕСЗК). Покрытия лакокрасочные. Подготовка металлических поверхностей к окрашиванию"). Качество окраски должно соответствовать IV классу покрытия по ГОСТ 9.032-74 "Единая система защиты от коррозии и старения (ЕСЗК). Покрытия лакокрасочные. Группы, технические требования и обозначения".
6. При производстве работ руководствоваться СП 70.13330.2012 "Несущие и ограждающие конструкции. Актуализированная редакция СНиП 3.03.01-87", СНиП 3.04.01-87 "Изоляционные и отделочные покрытия".

Изм.	Кол.уч.	Лист	№док.	Подп.	Дата	2021-065-КМ2
						Заказчик: ООО "Специализированный застройщик "Светлая Долина"
Разраб.		Давлетшина				ПК-17, жилой дом № 1-17 корпус 3 микрорайона М-1 жилого района "Светлая долина", расположенного в Советском районе г. Казани
Вед. констр.		Миронов				
Нач.отд.		Козин				
Н.контр.		Гараев				Монтажная схема ограждений балконов и лоджий 2 этажа

Стадия	Лист	Листов
Р	9	

АРХИТЕКТУРНОЕ БЮРО

Взам. инв. №

Подп. и дата

Инв. № подл.

Копировал

Формат А3х3 (420х891)

ОГЛ-1-1

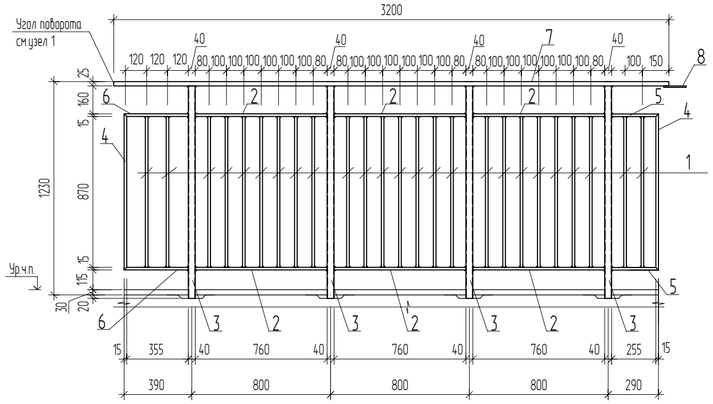

ОГЛ-1-2

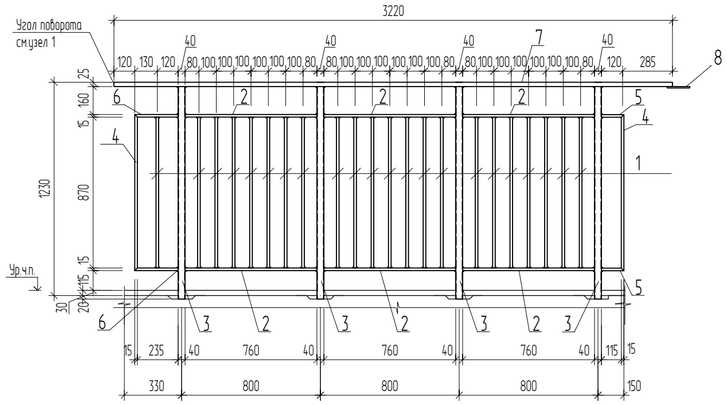

ОГЛ-2

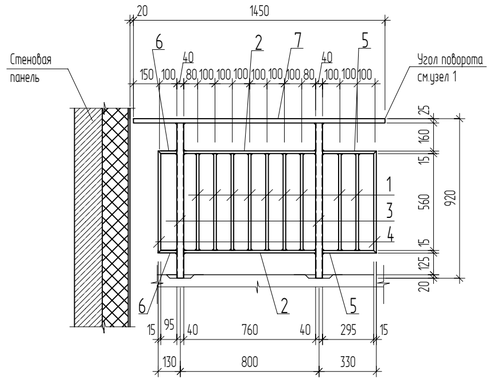

ОГЛ-3

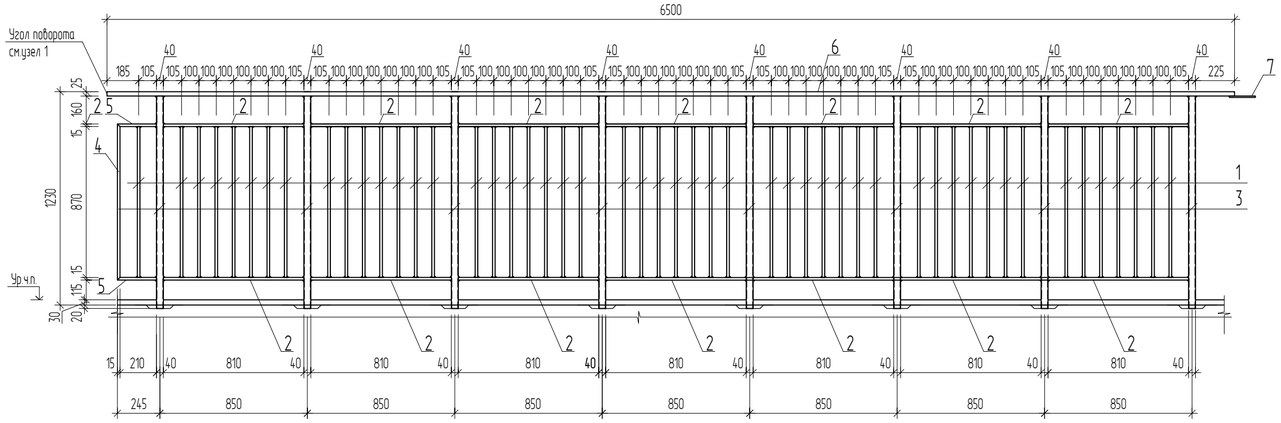

Спецификация

Поз.	Обозначение	Наименование	Код ОКП	Кол.	Масса ед.,кг	Приме-чание
		Ограждение ОГЛ-1				
1	ГОСТ 8639-82	Тр.15х15 L=870мм		25	0.53	13.25
2	ГОСТ 8639-82	Тр.15х15 L=760мм		6	0.46	28.98
3	ГОСТ 30245-2003	Тр.40х3 L=1225мм		4	4.12	16.48
4	ГОСТ 8639-82	Тр.15х15 L=900мм		2	0.54	1.08
5	ГОСТ 8639-82	Тр.15х15 L=270мм		2	0.17	0.34
6	ГОСТ 8639-82	Тр.15х15 L=230мм		2	0.22	0.44
7	ГОСТ 54157-2010	Тр.50х25х2.5х3 L=3200мм		1	10.75	10.75
8	ГОСТ 5781-82	Ø8 А240 L=130мм		1	0.06	0.06
		Ограждение ОГЛ-1-2				
1	ГОСТ 8639-82	Тр.15х15 L=870мм		22	0.53	11.66
2	ГОСТ 8639-82	Тр.15х15 L=760мм		6	0.46	28.98
3	ГОСТ 30245-2003	Тр.40х3 L=1225мм		4	4.12	16.48
4	ГОСТ 8639-82	Тр.15х15 L=900мм		2	0.54	1.08
5	ГОСТ 8639-82	Тр.15х15 L=110мм		2	0.07	0.14
6	ГОСТ 8639-82	Тр.15х15 L=250мм		2	0.22	0.44
7	ГОСТ 54157-2010	Тр.50х25х2.5х3 L=3220мм		1	8.44	8.44
8	ГОСТ 5781-82	Ø8 А240 L=130мм		1	0.06	0.06
		Ограждение ОГЛ-2				
1	ГОСТ 8639-82	Тр.15х15 L=560мм		10	0.34	3.40
2	ГОСТ 8639-82	Тр.15х15 L=760мм		2	0.46	0.92
3	ГОСТ 30245-2003	Тр.40х3 L=895мм		2	3.01	6.02
4	ГОСТ 8639-82	Тр.15х15 L=590мм		2	0.36	0.72
5	ГОСТ 8639-82	Тр.15х15 L=310мм		2	0.19	0.38
6	ГОСТ 8639-82	Тр.15х15 L=110мм		2	0.14	0.28
7	ГОСТ 54157-2010	Тр.50х25х2.5 L=1450мм		1	3.80	3.80
		Ограждение ОГЛ-3				
1	ГОСТ 8639-82	Тр.15х15 L=870мм		50	0.53	13.25
2	ГОСТ 8639-82	Тр.15х15 L=810мм		14	0.49	6.86
3	ГОСТ 30245-2003	Тр.40х3 L=1225мм		8	4.12	32.96
4	ГОСТ 8639-82	Тр.15х15 L=900мм		1	0.54	0.54
5	ГОСТ 8639-82	Тр.15х15 L=225мм		2	0.14	0.28
6	ГОСТ 8639-82	Тр.50х25х2.5 L=6500мм		1	21.84	21.84
7	ГОСТ 5781-82	Ø8 А240 L=150мм		1	0.06	0.06

Примечание:

1. Схему расположения ограждений и технические требования смотреть на л. 9;
2. В ОГЛ-1-2 поз.7 срезать по месту;
3. Расход стали дан на 1 ограждение.

Согласовано

Взам. инв.№

Подпись дата

Инв. №подл.

Изм.	Кол.уч.	Лист	№док.	Подп.	Дата	2021-065-КМ2			
						Заказчик: ООО "Специализированный застройщик "Светлая Долина"			
Разраб.		Давлетшина			23.03.2022	ПК-17, жилой дом № 1-17 корпус 3 микрорайона М-1 жилого района "Светлая долина", расположенного в Советском районе г. Казани	Стадия	Лист	Листов
Вед. констр.		Миронов			23.03.2022		Р	10	
Нач.отд.		Козин			23.03.2022				
Н.контр.		Гараев			23.03.2022	Ограждения для балконов и лоджий ОГЛ1-ОГЛ3	АРХИТЕКТУРНОЕ БЮРО		

Копировал

Формат А2

Формат А2 (420х594)

Монтажная схема ограждений балконов и лоджий 3-10 этажей

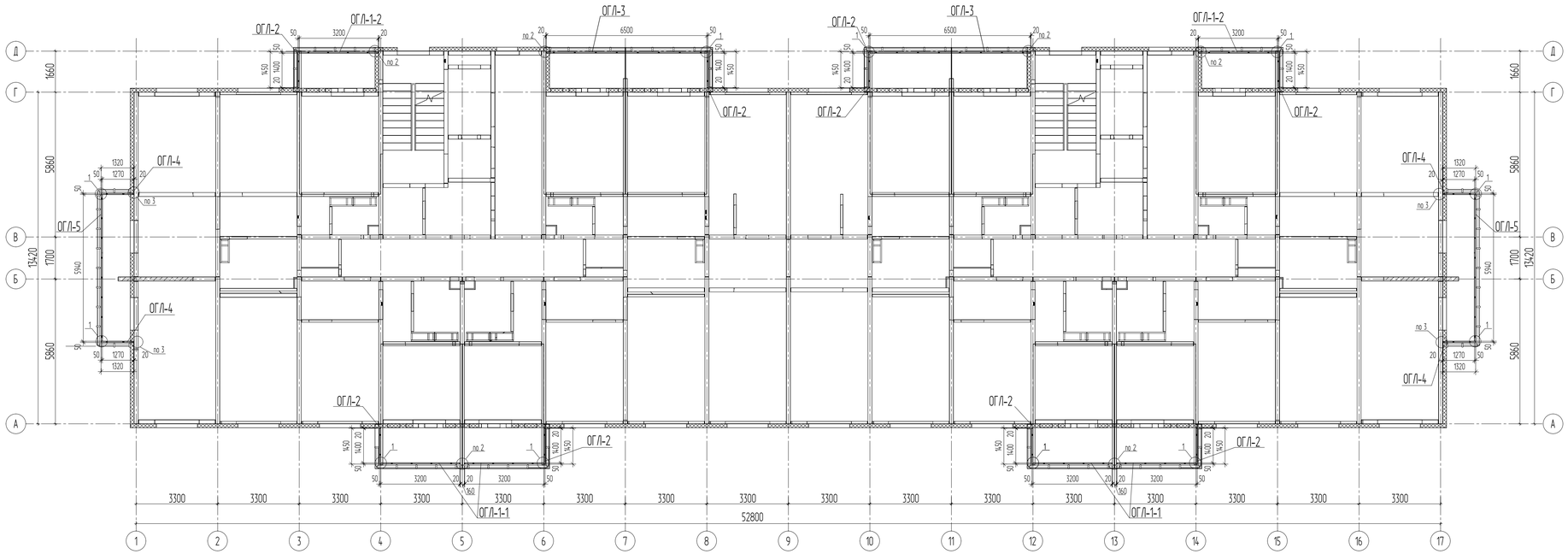

Спецификация ограждений балконов и лоджий на 3-10 этажах

Марка поз.	Обозначение	Наименование	Код ОКП	Кол.	Масса ед. кг	Примеч.
ОГЛ-1-1	см.лист 10	Ограждение ОГЛ-1-1		32		3-10 эт.
ОГЛ-1-2	см.лист 10	Ограждение ОГЛ-1-2		16		3-10 эт.
ОГЛ-2	см.лист 10	Ограждение ОГЛ-2		64		3-10 эт.
ОГЛ-3	см.лист 10	Ограждение ОГЛ-3		16		3-10 эт.
ОГЛ-4*	см.лист 12	Ограждение ОГЛ-4*		32		3-10 эт.
ОГЛ-5	см.лист 12	Ограждение ОГЛ-5		16		3-10 эт.

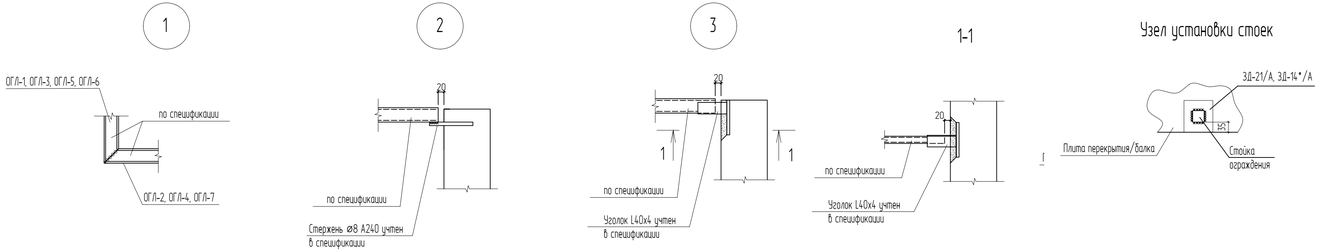

ТЕХНИЧЕСКИЕ ТРЕБОВАНИЯ

1. Изготовление и монтаж конструкций производить в соответствии с ГОСТ 23118-2012 "Конструкции стальные строительные. Общие технические условия", СП 70.13330.2012 "Несущие и ограждающие конструкции. Актуализированная редакция (СНиП 3.03.01-87", СП 53-101-98 "Изготовление и контроль качества стальных строительных конструкций".
2. Для изготовления конструкций применены стали С235 по ГОСТ 27772-2015 "Прокат для строительных стальных конструкций. Общие технические условия".
3. Сварку на монтаже производить электродами Э-42 по ГОСТ 9467-75 "Электроды покрытые металлические для ручной дуговой сварки конструкционных и теплоустойчивых сталей. Типы" . Материалы для сварки принять по приложению В СП 16.13330.2011 "Стальные конструкции.Актуализированная редакция (СНиП II-23-81* ". Ручную сварку выполнить в соответствии с требованиями ГОСТ 5264-80 "Ручная дуговая сварка.Соединения сварные. Основные типы, конструктивные элементы и размеры" электродами Э42 по ГОСТ 9467-75 "Электроды покрытые металлическиедля ручной дуговой сварки конструкционныхи теплоустойчивых сталей. Типы" Катеты необозначенных сварных швов принять по наименьшей толщине свариваемых элементов.
4. Все стальные конструкции окрасить эмалью ПФ-115 (ГОСТ 6465-76 "Эмали ПФ-115. Технические условия") в два слоя по грунту ГФ-021 (ГОСТ 25129-82 "Грунтовка ГФ-021. Технические условия") общей толщиной не менее 55мкм. Контроль качества осуществлять согласно СП 72.13330.2016 "(СНиП 3.04.03-85. Защита строительных конструкций и сооружений от коррозии". Нарушенные при монтаже окрасочные слои восстановить.
5. Поверхность стальных конструкций под лакокрасочные покрытия следует очистить до степени очистки 3 (ГОСТ 9.402-2004 "Единая система защитыот коррозии и старения (ЕСЗКС). Покрытия лакокрасочные. Подготовка металлических поверхностей к окрашиванию"). Качество окраски должно соответствовать IV классу покрытия по ГОСТ 9.032-74 "Единая система защиты от коррозии и старения (ЕСЗКС). Покрытия лакокрасочные. Группы, технические требования и обозначения".
6. При производстве работ руководствоваться СП 70.13330.2012 "Несущие и ограждающие конструкции. Актуализированная редакция (СНиП 3.03.01-87", СНиП 3.04.01-87 "Изоляционные и отделочные покрытия".

						2021-065-КМ2	
						Заказчик: ООО "Специализированный застройщик "Светлая Долина"	
Изм.	Кол.уч.	Лист	№док.	Подп.	Дата		
Разраб.		Давлетшина				ПК-17, жилой дом № 1-17 корпус 3 микрорайона М-1 жилого района "Светлая долина", расположенного в Советском районе г. Казани	Стадия: Р; Лист: 11; Листов:
Вед. констр.		Миронов					
Нач.отд.		Козин					
Н.контр.		Гороев				Монтажная схема ограждений балконов и лоджий 3-10 этажей	АРХИТЕКТУРНОЕ БЮРО

Взам. инв. №

Подп. и дата

Инв. № подл.

Копировал

Формат А3х3 (420х891)

ОГЛ-4*

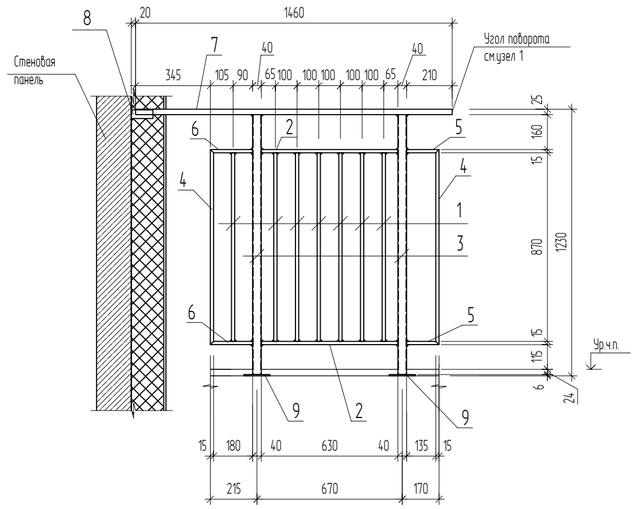

ОГЛ-5

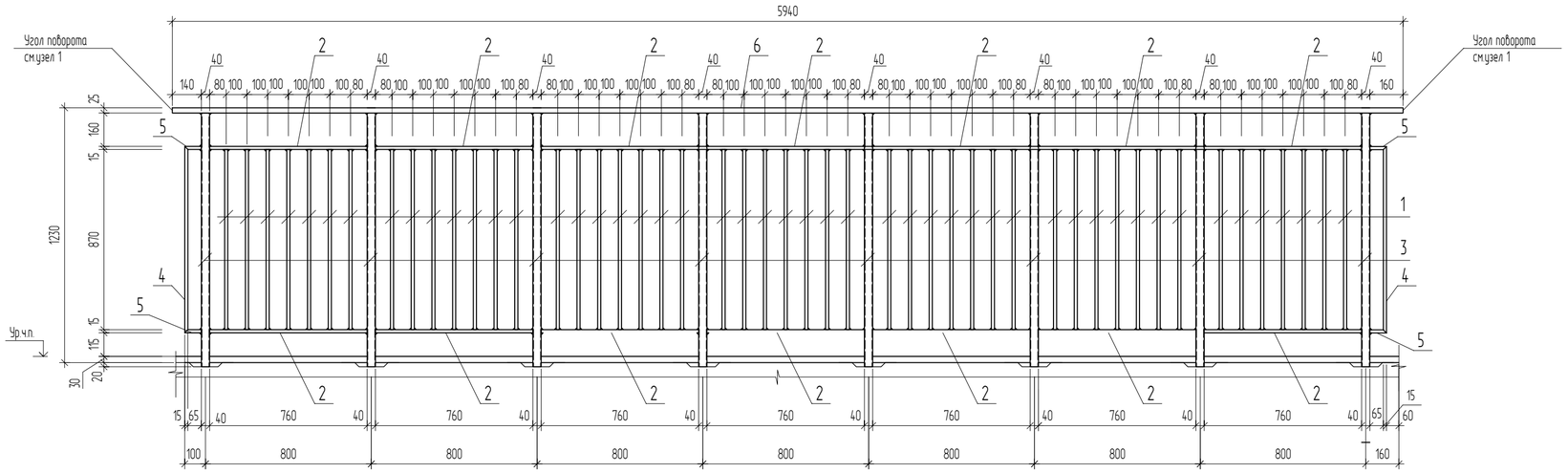

Спецификация

Поз.	Обозначение	Наименование	Код ОКП	Кол.	Масса ед.,кг	Приме-чание
		Ограждение ОГЛ-4*				
1	ГОСТ 8639-82	Тр.15х15 L=870мм		7	0.53	3.71
2	ГОСТ 8639-82	Тр.15х15 L=630мм		2	0.38	0.76
3	ГОСТ 30245-2003	Тр.40х3 L=1225мм		2	4.12	8.24
4	ГОСТ 8639-82	Тр.15х15 L=900мм		2	0.54	1.08
5	ГОСТ 8639-82	Тр.15х15 L=150мм		2	0.09	0.18
6	ГОСТ 8639-82	Тр.15х15 L=195мм		2	0.12	0.24
7	ГОСТ 54157-2010	Тр.50х25х2.5 L=1460мм		1	3.83	3.83
8	ГОСТ 8509-93	Уголок L=40х4 L=100мм		1	0.24	0.24
9	ГОСТ 19903-74	Сталь листовая - 140х140 t=6мм		2	0.92	1.84
		Ограждение ОГЛ-5				
1	ГОСТ 8639-82	Тр.15х15 L=870мм		49	0.53	25.97
2	ГОСТ 8639-82	Тр.15х15 L=760мм		14	0.46	6.44
3	ГОСТ 30245-2003	Тр.40х3 L=1225мм		8	4.12	8.24
4	ГОСТ 8639-82	Тр.15х15 L=900мм		2	0.54	1.08
5	ГОСТ 8639-82	Тр.15х15 L=80мм		4	0.05	0.20
6	ГОСТ 54157-2010	Тр.50х25х2.5 L=5940мм		1	19.96	19.96
7	ГОСТ 19903-74	Сталь листовая - 140х140 t=6мм		8	0.92	7.36

Примечание:

1. Схему расположения ограждений и технические требования смотреть на л.11;
2. В ОГЛ-4* поз.7 обрезать по месту;
3. Расход стали дан на 1 ограждение.

Согласовано

Взам. инв.№

Подпись дата

Инв. №подл.

Изм.	Кол.уч.	Лист	№док.	Подп.	Дата	2021-065-КМ2			
						Заказчик: ООО "Специализированный застройщик "Светлая Долина"			
Разраб.		Давлетшина			23.03.2022	ПК-17, жилой дом № 1-17 корпус 3 микрорайона М-1 жилого района "Светлая долина", расположенного в Советском районе г. Казани	Стадия	Лист	Листов
Вед. констр.		Миронов			23.03.2022		Р	12	
Нач.отд.		Козин			23.03.2022				
Н.контр.		Гараев			23.03.2022	Ограждения для балконов и лоджий ОГЛ4*-ОГЛ5	АРХИТЕКТУРНОЕ БЮРО		

Копировал

Формат А2

Формат А2 (420х594)

Фрагмент плана кровли в осях 6,14/В-Г

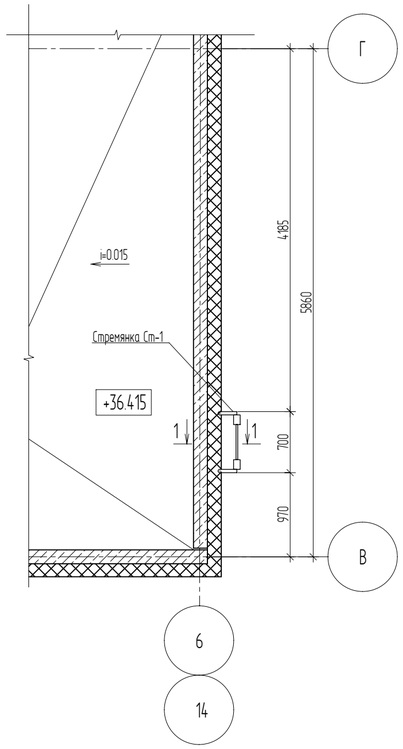

Стремянка Ст-1

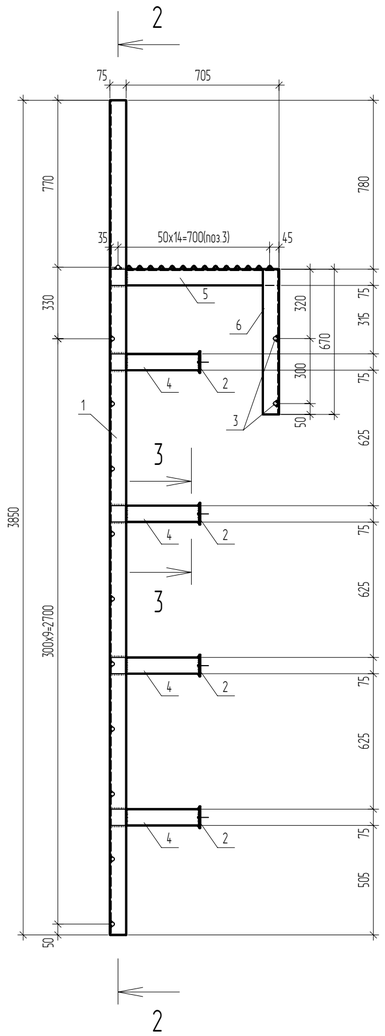

2-2

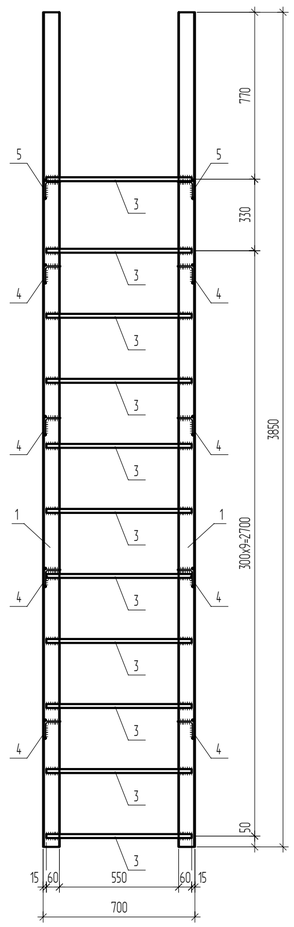

1-1

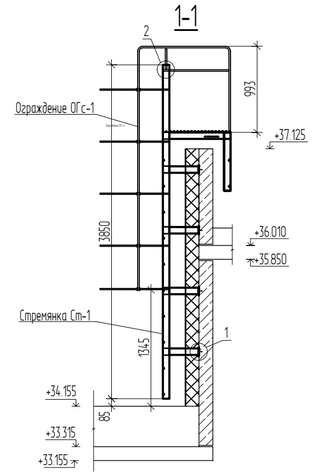

Поз.4

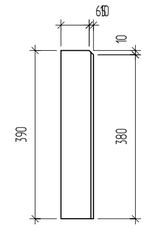

Поз.5

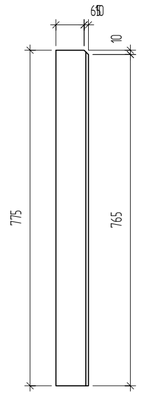

Ограждение ОГс-1

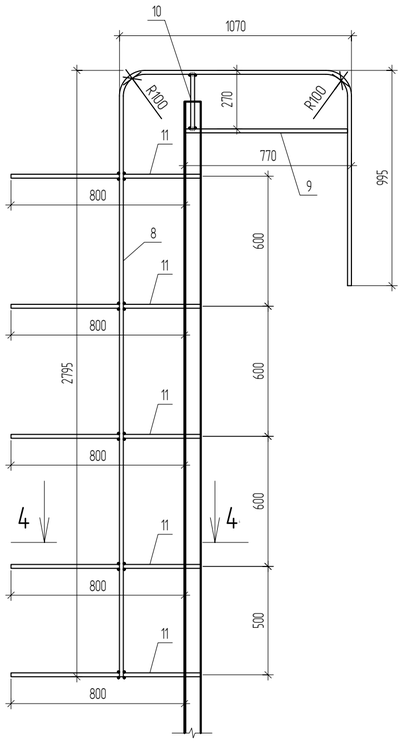

4-4

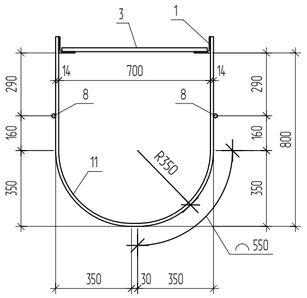

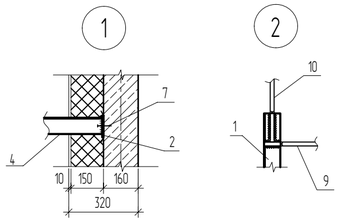

3-3

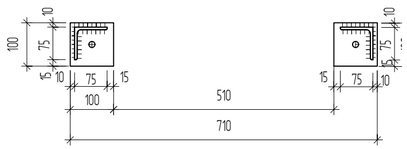

Поз.2

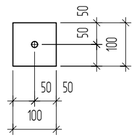

Спецификация

Поз.	Обозначение	Наименование	Кол.	Масса ед.,кг.	Примеч.
Ст-1	см. данный лист	Стремянка Ст-1	2		
ОГс-1	см. данный лист	Ограждение стремянки ОГс-1	2		
		Стремянка Ст-1			
1	ГОСТ 8509-93	Уголок 75х6 L=3850 мм	2	26,53	53,06
2	ГОСТ 19903-2015	Сталь листовая -100х100 t=4мм	8	0,32	2,56
3	ГОСТ 2590-88	Круг Ø18 L=670 мм	29	1,34	38,86
4	ГОСТ 8509-93	Уголок 75х6 L=390 мм	8	2,81	22,48
5	ГОСТ 8509-93	Уголок 75х6 L=775 мм	2	5,31	10,62
6	ГОСТ 8509-93	Уголок 75х6 L=670 мм	2	4,59	9,18
7		HILTI HST M12x115	8		
		Ограждение ОГс-1			
8	ГОСТ 2590-88	Круг Ø18 мм L=4860 мм	2	9,72	19,44
9	ГОСТ 2590-88	Круг Ø18 мм L=770 мм	2	1,54	3,08
10	ГОСТ 2590-88	Круг Ø18 мм L=270 мм	2	0,54	1,08
11	ГОСТ 2590-88	Круг Ø14 мм L=2030	5	2,82	14,1

Технические требования:

1. Изготовление и монтаж конструкций производить в соответствии с ГОСТ 23118-99 "Конструкции стальные строительные Общие технические условия"; СП 70.13330.2012 "Несущие и ограждающие конструкции", актуализированная редакция СНиП 3.03.01-87; СП 53-101-98 "Изготовление и контроль качества стальных строительных конструкций";
2. Для изготовления конструкций применены стали С255 по ГОСТ 27772-88;
3. Сварку на монтаже производить электродами Э-42 по ГОСТ 9467-75. Заводскую сварку производить полуавтоматом по ГОСТ 14771-76, сварочная проволока СВ-08Г2С по ГОСТ 2246-70, в среде углекислого газа по ГОСТ 8050-85. Материалы для сварки принять по табл. 55 СНиПII-23-81*. Ручную сварку выполнить в соответствии с требованиями ГОСТ 5264-80 электродами Э42 по ГОСТ 9467-75*. Катеты необозначенных сварных швов принять по наименьшей толщине свариваемых элементов;
4. Все стальные конструкции окрасить эмалью ПФ-115 (ГОСТ 6465-76*) в два слоя по грунту ГФ-021 (ГОСТ25129-82*) общей толщиной не менее 55 мкм. Контроль качества осуществлять согласно СНиП 3.04.03-85. Нарушенные при монтаже окрасочные слои восстановить;
5. Поверхность стальных конструкций под лакокрасочные покрытия следует очистить до степени очистки 3 (ГОСТ9.402-2004). Качество окраски должно соответствовать IV классу покрытия по ГОСТ 9.032-74;
6. Сварку на монтаже производить электродами Э-42 по ГОСТ 6. При производстве работ руководствоваться СП 70.13330.2012 "Несущие и ограждающие конструкции", актуализированная редакция СНиП 3.03.01-87 3. Сварку на монтаже производить электродами Э-42 по ГОСТ 6. При производстве работ при этом заводские и монтажные соединения сварные, СП 71.13330.2017"Изоляционные и отделочные покрытия", актуализированная редакция СНиП 3.04.01-87 .

Изм.	Кол. уч.	Лист	№док.	Подп.	Дата	2021-065-КМ2			
						Заказчик: ООО "Специализированный застройщик "Светлая Долина"			
Разраб.		Давлетшина			24.03.2022	ПК-17, жилой дом № 1-17 корпус 3 микрорайона М-1 жилого района "Светлая долина", расположенного в Советском районе г. Казани	Стадия	Лист	Листов
Вед. констр.		Миронов			24.03.2022		Р	13	
Нач.отд.		Козин			24.03.2022				
Н.контр.		Гараев			24.03.2022	Стремянка Ст-1	АРХИТЕКТУРНОЕ БЮРО		

Согласовано

Взам. инв.№

Подпись дата

Инв. №подл.

Копировал

Формат А2

Формат А2 (420х594)

Конструкция балок настила лифтовой шахты

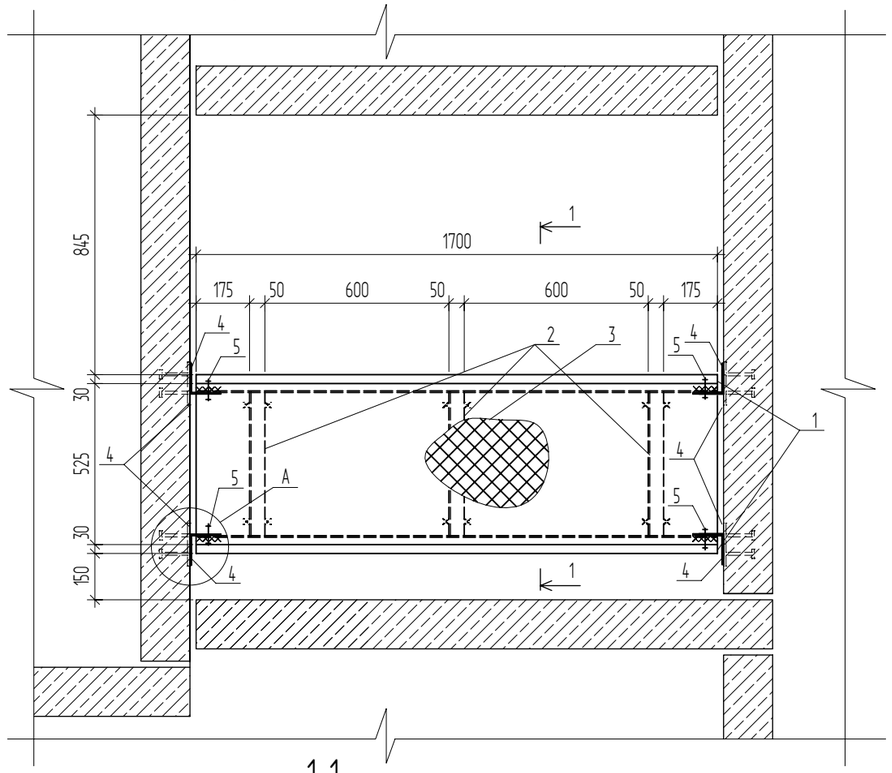

1-1

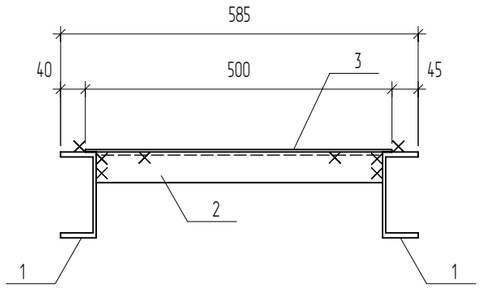

Узел А

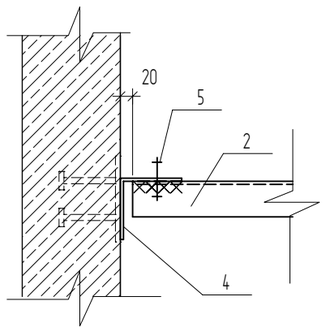

Спецификация на лист

Поз.	Обозначение	Наименование	Кол.	Масса ед.,кг.	Примеч.
		Конструкция балок настила лифтовой шахты	22		
1	ГОСТ 8240-97	Швеллер 140х58 L=1700 мм	2	20,91	41,82
2	ГОСТ 8509-93	Уголок 50х5 L=470 мм	3	1,77	5,32
3	ГОСТ 8706-78	Лист стальной S=0,89м^2, t=4мм			
4	ГОСТ 8509-93	Уголок 100х8 L=100 мм	4	1,22	4,88
5	ГОСТ 7798-70	Болт М16	4		

ТЕХНИЧЕСКИЕ ТРЕБОВАНИЯ:

1. Для изготовления конструкций применены стали С235 по ГОСТ 27772-2015 "Прокат для строительных стальных конструкций. Общие технические условия";
2. Сварку на монтаже производить электродами Э-42 по ГОСТ 9467-75 "Электроды покрытые металлические для ручной дуговой сварки конструкционных и теплоустойчивых сталей. Типы" . Материалы для сварки принять по приложению В СП 16.13330.2011 "Стальные конструкции.Актуализированная редакция СНиП II-23-81* ". Ручную сварку выполнить в соответствии с требованиями ГОСТ 5264-80 "Ручная дуговая сварка.Соединения сварные. Основные типы, конструктивные элементы и размеры" электродами Э42 по ГОСТ 9467-75 "Электроды покрытые металлическиедля ручной дуговой сварки конструкционныхи теплоустойчивых сталей. Типы". Катеты необозначенных сварных швов принять по наименьшей толщине свариваемых элементов;
3. Поверхность стальных конструкций под лакокрасочные покрытия следует очистить до степени очистки 3 (ГОСТ 9.402-2004 "Единая система защитыот коррозии и старения (ЕСЗКС). Покрытия лакокрасочные. Подготовка металлических поверхностей к окрашиванию"). Качество окраски должно соответствовать IV классу покрытия по ГОСТ 9.032-74 "Единая система защиты от коррозии и старения (ЕСЗКС). Покрытия лакокрасочные. Группы, технические требования и обозначения";
4. Все стальные конструкции окрасить эмалью ПФ-115 (ГОСТ 6465-76 "Эмали ПФ-115. Технические условия") в два слоя по грунту ГФ-021 (ГОСТ 25129-82 "Грунтовка ГФ-021. Технические условия") общей толщиной не менее 55мкм. Конроль качества осуществлять согласно СП 72.13330.2016 "СНиП 3.04.03-85 Защита строительных конструкций и сооружений от коррозии". Нарушенные при монтаже окрасочные слои восстановить;
5. Конструкция балок настила для лифтовой шахты предусматривается для 2-10 этажей и чердака.

Изм.	Кол.уч.	Лист	№док.	Подп.	Дата
Разраб.		Давлетшина			24.03.2022
Вед. констр.		Миронов			24.03.2022
Нач.отд.		Козин			24.03.2022
Н.контр.		Гараев			24.03.2022

2021-065-КМ2

Заказчик:
ООО "Специализированный застройщик "Светлая Долина"

ПК-17, жилой дом № 1-17 корпус 3 микрорайона М-1 жилого района "Светлая долина", расположенного в Советском районе г. Казани

Стадия	Лист	Листов
Р	14	

Конструкция балок настила лифтовой шахты

АРХИТЕКТУРНОЕ БЮРО

Взам. инв. №

Подп. и дата

Инв. № подл.

Копировал

Формат А3 (297х420)

Конструкция балок настила коммуникационной шахты 2 этажа

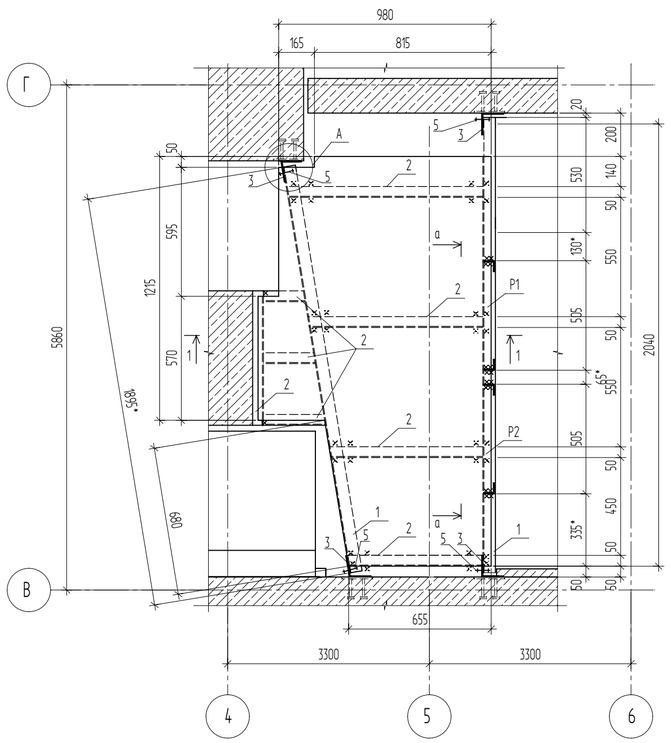

а-а

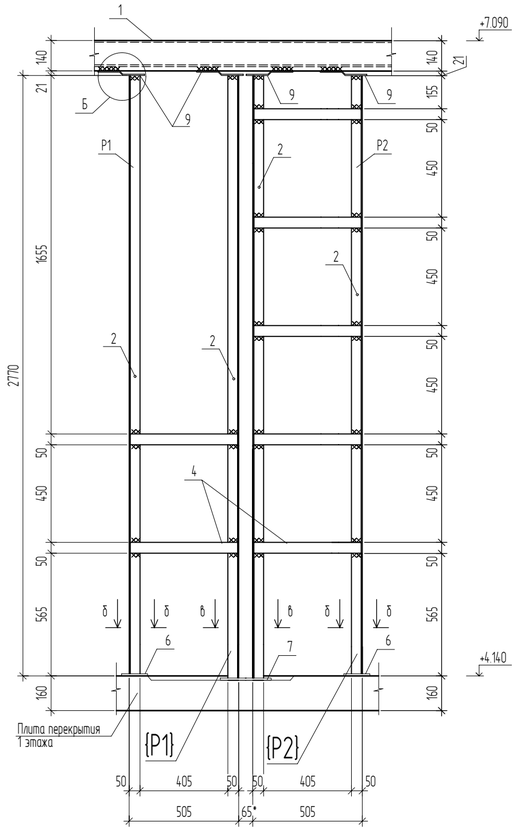

1-1

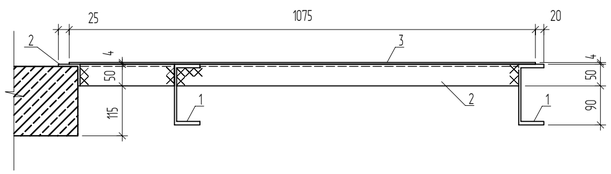

б-б

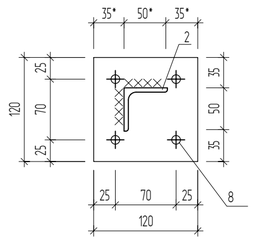

в-в

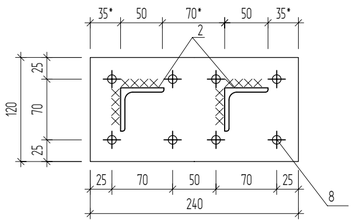

Узел А

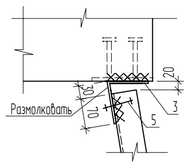

Узел Б

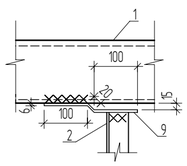

Спецификация на лист

Поз.	Обозначение	Наименование	Кол.	Масса ед.,кг.	Примеч.
		Конструкция балок настила коммуникационной шахты 2 этажа	2		
1	ГОСТ 8240-97	Швеллер 140х58 L=4.13п.м		12,30	50,80
2	ГОСТ 8509-93	Уголок 50х5 L=18.84 п.м		3,77	71,03
3	ГОСТ 8509-93	Уголок 100х8 L=100 мм	4	1,22	4,88
4	ГОСТ 19903-2015	Сталь листовая L=495х50мм t=4мм	7	0,79	5,53
5	ГОСТ 7798-70	Болт М16	4		
6	ГОСТ 19903-2015	Сталь листовая L=120х120мм t=10мм	2	1,13	2,26
7	ГОСТ 19903-2015	Сталь листовая L=235х120мм t=10мм	1	2,21	2,21
8	ГОСТ 7798-70	Болт М12	16		
9	ГОСТ 19903-2015	Сталь листовая L=220х100мм t=6мм	4	1,04	4,14

ТЕХНИЧЕСКИЕ ТРЕБОВАНИЯ:

1. Для изготовления конструкций применены стали С235 по ГОСТ 27772-2015 "Прокат для строительных стальных конструкций. Общие технические условия";
2. Сварку на монтаже производить электродами Э-42 по ГОСТ 9467-75 "Электроды покрытые металлические для ручной дуговой сварки конструкционных и теплоустойчивых сталей. Типы" . Материалы для сварки принять по приложению В СП 16.13330.2011 "Стальные конструкции.Актуализированная редакция СНиП II-23-81* ". Ручную сварку выполнить в соответствии с требованиями ГОСТ 5264-80 "Ручная дуговая сварка.Соединения сварные. Основные типы, конструктивные элементы и размеры" электродами Э42 по ГОСТ 9467-75 "Электроды покрытые металлическиедля ручной дуговой сварки конструкционныхи теплоустойчивых сталей. Типы". Катеты необозначенных сварных швов принять по наименьшей толщине свариваемых элементов;
3. Поверхность стальных конструкций под лакокрасочные покрытия следует очистить до степени очистки 3 (ГОСТ 9.402-2004 "Единая система защитыот коррозии и старения (ЕСЗКС). Покрытия лакокрасочные. Подготовка металлических поверхностей к окрашиванию"). Качество окраски должно соответствовать IV классу покрытия по ГОСТ 9.032-74 "Единая система защиты от коррозии и старения (ЕСЗКС). Покрытия лакокрасочные. Группы, технические требования и обозначения";
4. Все стальные конструкции окрасить эмалью ПФ-115 (ГОСТ 6465-76 "Эмали ПФ-115. Технические условия") в два слоя по грунту ГФ-021 (ГОСТ 25129-82 "Грунтовка ГФ-021. Технические условия") общей толщиной не менее 55мкм. Контроль качества осуществлять согласно СП 72.13330.2016 "СНиП 3.04.03-85 Защита строительных конструкций и сооружений от коррозии". Нарушенные при монтаже окрасочные слои восстановить;
5. "*" - размеры уточнить по месту.

Изм.	Кол.уч.	Лист	№док.	Подп.	Дата	2021-065-КМ2			
						Заказчик: ООО "Специализированный застройщик "Светлая Долина"			
Разраб.		Давлетшина			24.03.2022	ПК-17, жилой дом № 1-17 корпус 3 микрорайона М-1 жилого района "Светлая долина", расположенного в Советском районе г. Казани	Стадия	Лист	Листов
Вед. констр.		Миронов			24.03.2022		Р	15	
Нач.отд.		Козин			24.03.2022				
Н.контр.		Гараев			24.03.2022	Конструкция балок настила коммуникационной шахты 2 этажа	АБ-1 АРХИТЕКТУРНОЕ БЮРО		

Взам. инв. №

Подп. и дата

Инв. № подл.

Копировал

Формат А2 (420х594)

Конструкция балок настила коммуникационной шахты 3-10 этажей

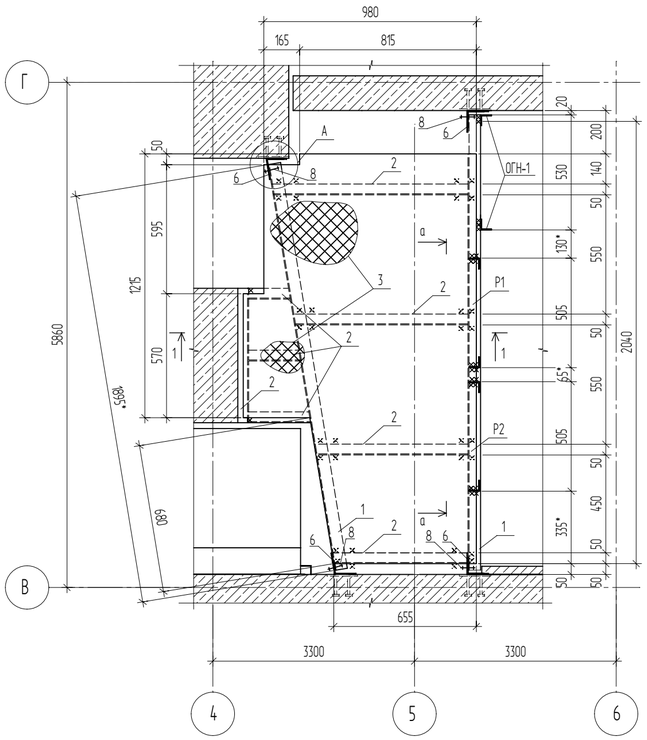

а-а

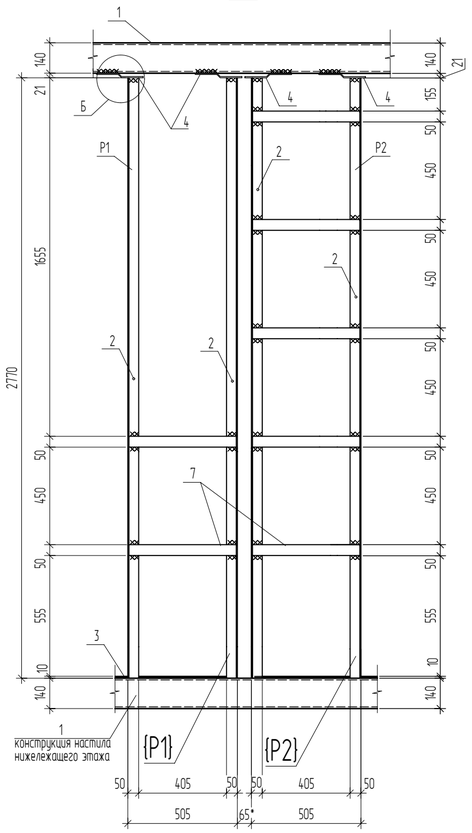

ОГН-1

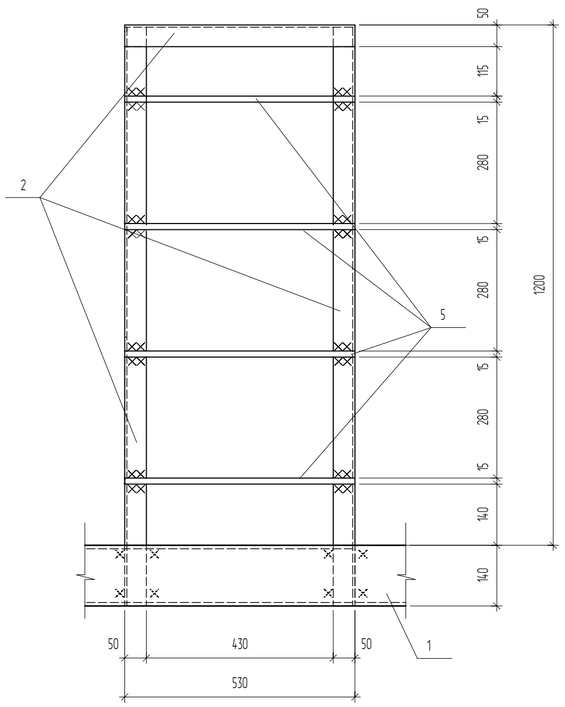

1-1

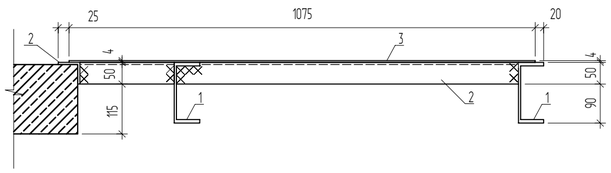

Узел А

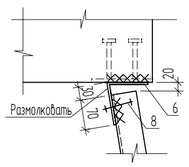

Узел Б

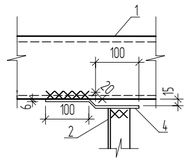

Спецификация на лист

Поз.	Обозначение	Наименование	Кол.	Масса ед.кг.	Примеч.
		Конструкция балок настила коммуникационной шахты 3-10 этажей	16		
1	ГОСТ 8240-97	Швеллер 140х58 L=4.10п.м		12,30	50,43
2	ГОСТ 8509-93	Уголок 50х5 L=18.84 п.м		3,77	71,03
3	ГОСТ 8706-78	Лист стальной S=1.71 м², t=4мм			
4	ГОСТ 19903-2015	Сталь листовая L=220х100мм t=6мм	4	1,04	4,14
5	ГОСТ Р 52544-2006	⌀14 А500с L=530мм	4	0,64	2,57
6	ГОСТ 8509-93	Уголок 100х8 L=100 мм	4	1,22	4,88
7	ГОСТ 19903-2015	Сталь листовая L=495х50мм t=4мм	7	0,79	5,53
8	ГОСТ 7798-70	Болт М16	4		

ТЕХНИЧЕСКИЕ ТРЕБОВАНИЯ:

1. Для изготовления конструкций применены стали С235 по ГОСТ 27772-2015 "Прокат для строительных стальных конструкций. Общие технические условия";
2. Сварку на монтаже производить электродами Э-42 по ГОСТ 9467-75 "Электроды покрытые металлические для ручной дуговой сварки конструкционных и теплоустойчивых сталей. Типы" . Материалы для сварки принять по приложению В СП 16.13330.2011 "Стальные конструкции.Актуализированная редакция СНиП II-23-81* ". Ручную сварку выполнить в соответствии с требованиями ГОСТ 5264-80 "Ручная дуговая сварка.Соединения сварные. Основные типы, конструктивные элементы и размеры" электродами Э42 по ГОСТ 9467-75 "Электроды покрытые металлическиедля ручной дуговой сварки конструкционныхи теплоустойчивых сталей. Типы". Катеты необозначенных сварных швов принять по наименьшей толщине свариваемых элементов;
3. Поверхность стальных конструкций под лакокрасочные покрытия следует очистить до степени очистки 3 (ГОСТ 9.402-2004 "Единая система защитыот коррозии и старения (ЕСЗКС). Покрытия лакокрасочные. Подготовка металлических поверхностей к окрашиванию"). Качество окраски должно соответствовать IV классу покрытия по ГОСТ 9.032-74 "Единая система защиты от коррозии и старения (ЕСЗКС). Покрытия лакокрасочные. Группы, технические требования и обозначения";
4. Все стальные конструкции окрасить эмалью ПФ-115 (ГОСТ 6465-76 "Эмали ПФ-115. Технические условия") в два слоя по грунту ГФ-021 (ГОСТ 25129-82 "Грунтовка ГФ-021. Технические условия") общей толщиной не менее 55мкм. Конроль качества осуществлять согласно СП 72.13330.2016 "СНиП 3.04.03-85 Защита строительных конструкций и сооружений от коррозии". Нарушенные при монтаже окрасочные слои восстановить;
5. "*" - размеры уточнить по месту.

Изм.	Кол.уч.	Лист	№док.	Подп.	Дата	2021-065-КМ2			
						Заказчик: ООО "Специализированный застройщик "Светлая Долина"			
Разраб.		Давлетшина			24.03.2022	ПК-17, жилой дом № 1-17 корпус 3 микрорайона М-1 жилого района "Светлая долина", расположенного в Советском районе г. Казани	Стадия	Лист	Листов
Вед. констр.		Миронов			24.03.2022		Р	16	
Нач.отд.		Козин			24.03.2022				
Н.контр.		Гараев			24.03.2022	Конструкция балок настила коммуникационной шахты 3-10 этажей	АБ1 АРХИТЕКТУРНОЕ БЮРО		

Взам. инв. №

Подп. и дата

Инв. № подл.

Копировал

Формат А2 (420х594)

1

Узел установки ограждения кровли на отм. +37.125 (над машинным отделением)

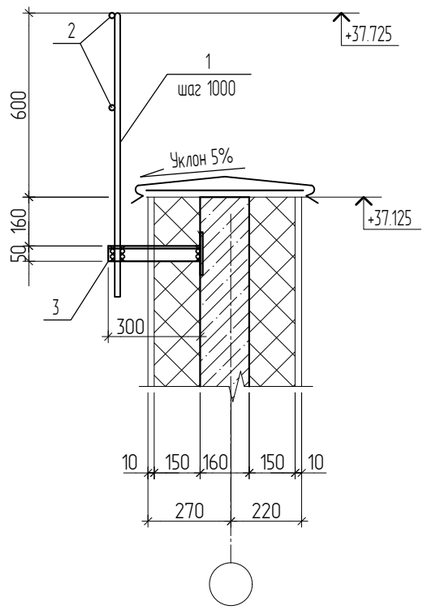

2

Узел установки ограждения кровли на отм. +34.550 (над венткамерами)

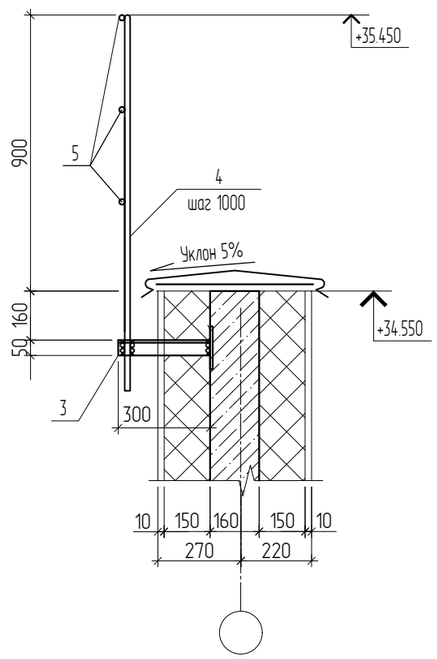

Спецификация на лист

Поз.	Обозначение	Наименование	Кол.	Масса ед.,кг.	Примеч.
		Спецификация к узлу 1		397,26	
1	ГОСТ 2590-2006	Сталь круглая ф18 А240 L=930	60	1,85	111,04
2	ГОСТ 2590-2006	Сталь круглая ф18 А240 L=109,76п.м.		1,99	218,42
3	ГОСТ 8510-86*	Уголок 50х5 L=300	60	1,13	67,86
		Спецификация к узлу 2		327,1	
4	ГОСТ 2590-2006	Сталь круглая ф18 А240 L=1220	39	2,43	94,77
5	ГОСТ 2590-2006	Сталь круглая ф18 А240 L=94,62 п.м.		1,99	188,3
6	ГОСТ 8510-86*	Уголок 50х5 L=300	39	1,13	44,07

Технические требования:

1. Данный чертеж разработан на стадии КМ;
2. Изготовление и монтаж конструкций производить в соответствии с ГОСТ 23118-2012 "Конструкции стальные строительные. Общие технические условия"; СП70.13330.12 "Несущие и ограждающие конструкции Актуализированная редакция СНиП 3.03.01-87"; СП 53-101-98 "Изготовление и контроль качества стальных строительных конструкций".
3. Для изготовления конструкций применены стали С235 по ГОСТ 27772-2015
4. Все соединения сварные. Сварку на монтаже производить электродами Э-42 по ГОСТ 9467-75. Материалы для сварки принять по приложению В СП16.13330.2011 "Стальные конструкции. Актуализированная редакция СНиП II-23-81**". Ручную сварку выполнить в соответствии с требованиями ГОСТ 5264-80 электродами Э42 по ГОСТ 9467-75. Катеты необозначенных сварных швов принять по наименьшей толщине свариваемых элементов.
5. Все стальные конструкции окрасить эмалью ПФ-115 (ГОСТ 6465-76) в два слоя по грунту ГФ-021 (ГОСТ 25129-82) общей толщиной не менее 55мкм. Контроль качества осуществлять согласно СП 72.13330.2016 "СНиП 3.04.03-85 Защита строительных конструкций и сооружений от коррозии". Нарушенные при монтаже окрасочные слои восстановить.
6. Поверхность стальных конструкций под лакокрасочные покрытия следует очистить до степени очистки 3 (ГОСТ9.402-2004). Качество окраски должно соответствовать IV классу покрытия по ГОСТ 9.032-74.
7. При производстве работ руководствоваться СП 70.13330.12 "Несущие и ограждающие конструкции. Актуализированная редакция СНиП 3.03.01-87", СНиП 3.04.01-87 "Изоляционные и отделочные покрытия".
8. Перед покраской швы зачистить

Изм.	Кол.уч.	Лист	N° док.	Подпись	Дата
Констр.		Сиразиева			
Вед.констр.		Миронов			
Нач. отд.		Козин			
Норм. контр.		Гараев			

2019-065-КМ2

Заказчик:
ООО "Специализированный застройщик "Светлая долина "

ПК-17, жилой дом № 1-17 корпус 3 микрорайона М-1 жилого района "Светлая долина" расположенного в Советском районе г. Казани

Стадия	Лист	Листов
Р	17	

Узлы установки ограждений кровли

АРХИТЕКТУРНОЕ БЮРО

Формат А3